azergo
Solutions pour mieux travailler

CLIP PLUS

Support PC Portable / Laptop stand /

Mode d'emploi / Manual

Contenu / Contents

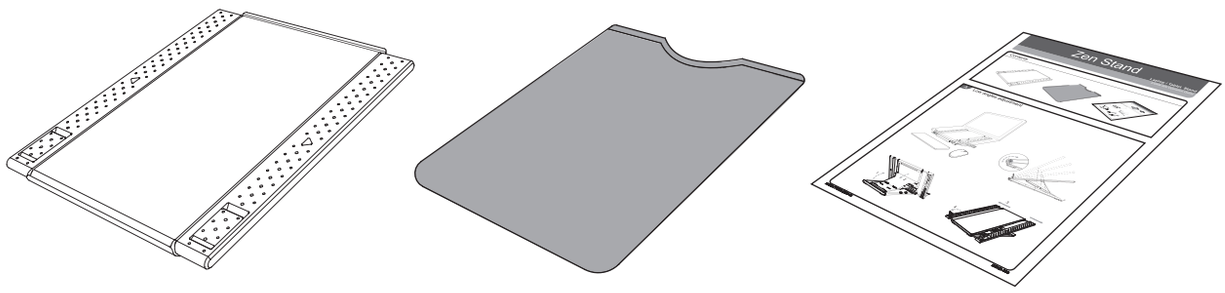

A Réglage en positions basses / Height adjustement (low)

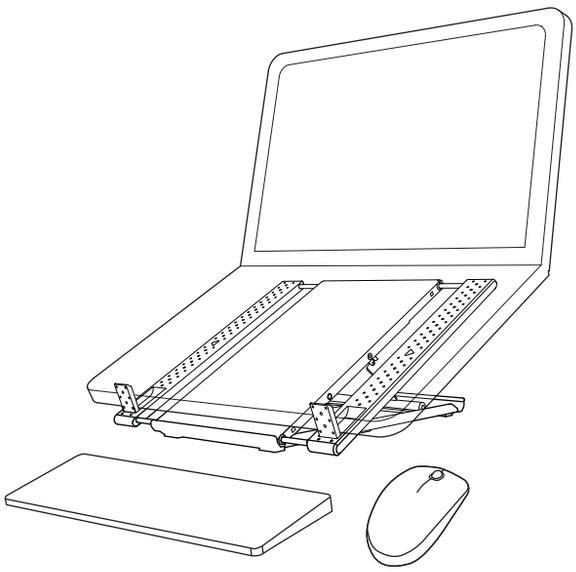

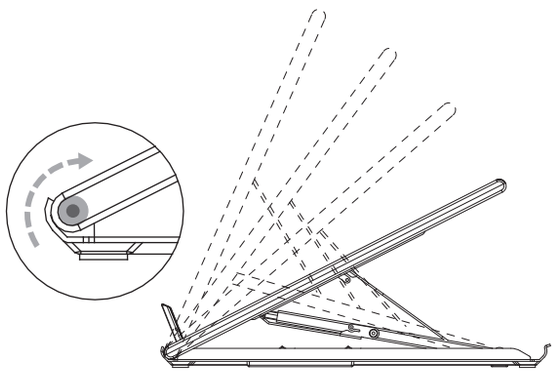

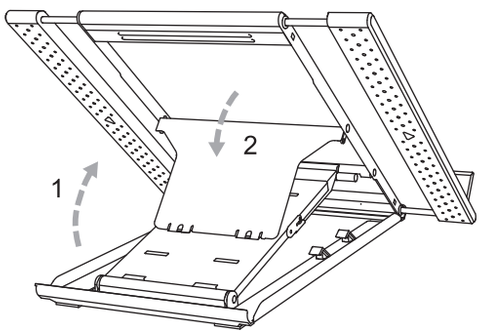

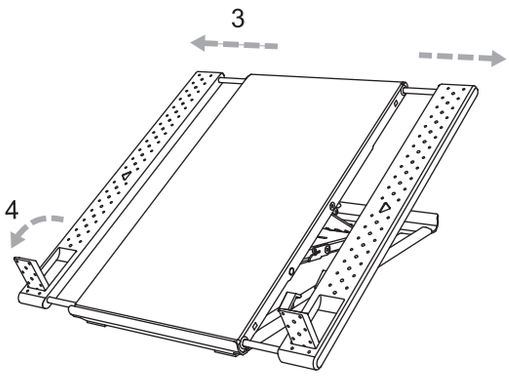

B Réglage en positions hautes / Height adjustment (high)

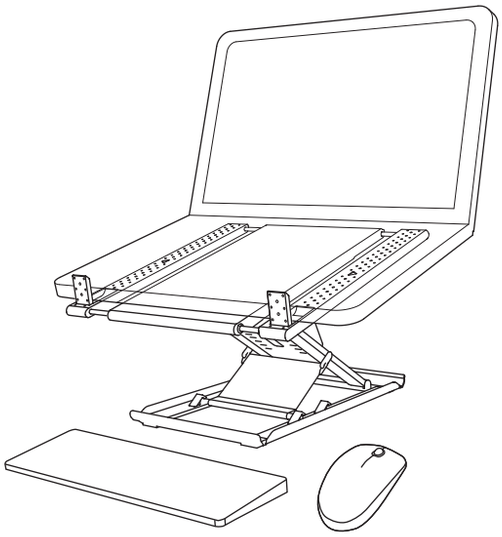

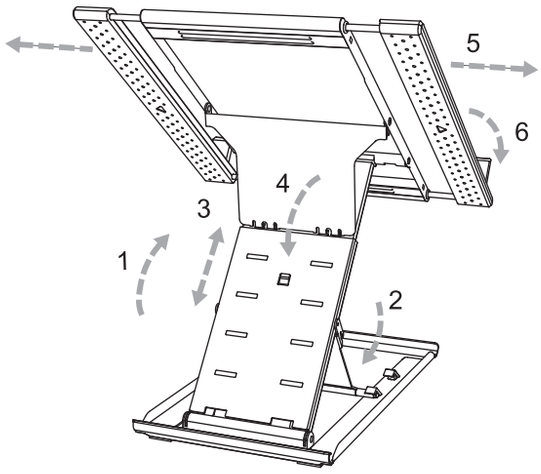

C Réglage de l'inclinaison du plateau / Angle adjustment

Attention : s'assurer de la stabilité du support / Uneven keel.

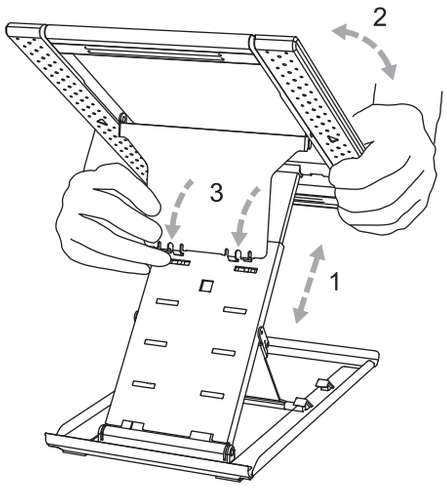

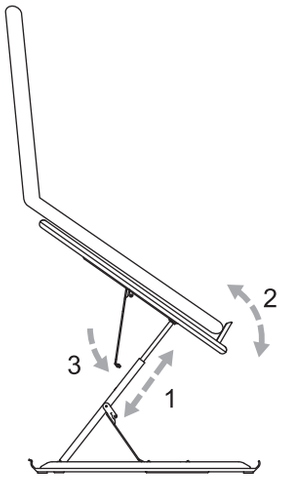

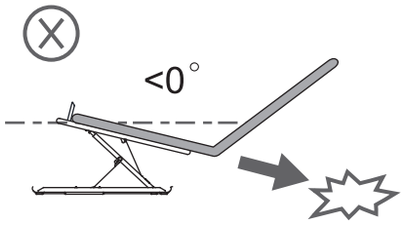

Risque de chute /
Risk of falling

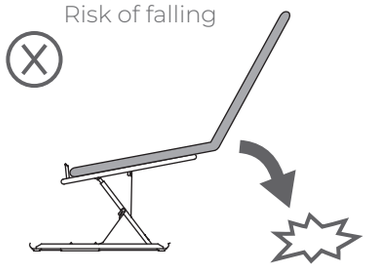

Risque de chute /
Risk of falling
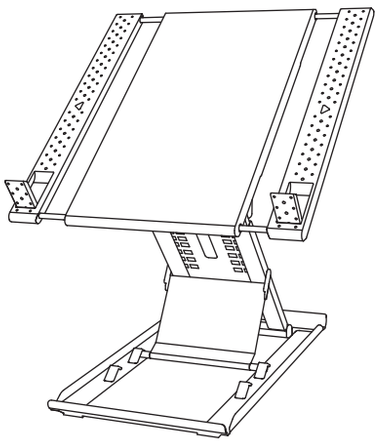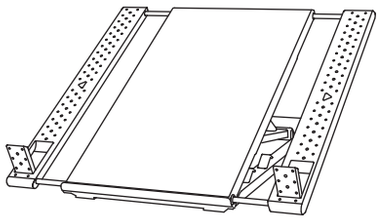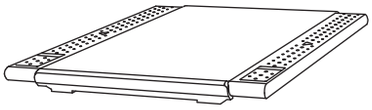
D Rangement / Closed