

NOTRE OFFRE POUR LES MILIEUX TECHNIQUES

azergo
Solutions pour mieux travailler



L'ergonomie industrielle : un levier de performance durable

Dans l'industrie, les postes de travail doivent répondre à des exigences élevées : productivité, qualité, sécurité et continuité d'activité, sans compromettre la santé des opérateurs.

Notre mission : Améliorer l'ergonomie en milieu technique

Travailler sur l'ergonomie en milieu industriel permet d'agir concrètement sur la réduction de la pénibilité, la prévention des troubles musculo-squelettiques (TMS), ainsi que l'amélioration du confort, de la posture et de la fiabilité des gestes. Elle contribue également à adapter les postes aux différentes morphologies et contraintes métier.

Cela implique de considérer la **grande diversité des métiers** (usinage de pièce, conditionnement, maintenance, production, etc.) et des **postures** (travail en hauteur, port de charge, utilisation de machines, etc.), qui sont typiques à ce milieu.

Les solutions doivent donc être **techniques**, **robustes** et **adaptées au terrain**.

Les besoins spécifiques

Dans le but d'améliorer la qualité de vie au travail et la productivité, les solutions Azergo permettront de répondre aux principaux besoins issus des milieux techniques :

- **Limiter** les contraintes posturales
- **Alterner** posture statique et mouvement
- **Accompagner** les mouvements
- **Réduire** les troubles musculo-squelettiques (TMS) et les accidents du travail
- **Trouver** la meilleure combinaison qualité de vie au travail et productivité
- **Répondre** aux principales normes et réglementations

Azergo accompagne les acteurs industriels dans l'aménagement de postes de travail grâce à une approche pragmatique : analyser les usages, tester, ajuster et déployer des solutions réellement opérationnelles, en s'appuyant sur des projets menés sur des postes variés (production, contrôle, conditionnement, maintenance).





En milieu industriel comme ailleurs, aucune problématique ne se ressemble. Nos équipes vous accompagnent pour vous proposer la solution la plus pertinente, en parfaite adéquation avec votre besoin. La solution n'existe pas ? Concevons-la ensemble !



Matthieu PINAY
Chef de projet Industrie

Un service adapté en milieu technique en 4 étapes clés :

Prise de contact sous 24 heures

Analyse des besoins

1

Le conseiller, expert en biomécanique, en activité physique et en ergonomie, **analyse vos besoins** afin d'établir un état des lieux précis, de vous fournir des conseils personnalisés et **proposer des solutions techniques adaptées**.

Aménagement sous 5 à 10 jours !

Installation
Réglages et formation

2

L'expert procède au montage et au réglage de vos solutions en tenant compte de votre morphologie et de votre problématique, puis vous forme à leur utilisation afin que **vous soyez pleinement autonome**.

Essai de vos solutions
pendant 15 jours

3

Nous proposons **jusqu'à 15 jours d'essai de vos solutions en conditions réelles.** Pour les établis et solutions de manutention, la possibilité de tests se fait au cas par cas.

Bilan et validation
des solutions

4

À l'issue de la période d'essai, **l'expert assure le suivi de votre aménagement** et procède à des réajustements si besoin.

Notre objectif

Améliorer durablement les conditions de travail tout en répondant aux exigences de performance du terrain.

NOS PROJETS EN MILIEUX INDUSTRIELS

Réaménagement d'un poste de contrôle visuel

Ce projet d'aménagement visait à optimiser les conditions de travail pour un poste spécifique nécessitant un éclairage de qualité et des gestes précis.

Avant cet aménagement, les opérateurs souffraient de douleurs lombaires et cervicales en raison de postures contraignantes pour les membres supérieurs. De plus, la vérification de l'aspect des produits liquides devant des fonds blanc et noir était rendue difficile par un éclairage inadapté.

En réponse à ces besoins, un **bureau à hauteur variable électrique** a été installé, équipé d'un plan de travail spécifique blanc en nano laminé. Ce bureau permet de réduire les tensions dorsales, cervicales et les rotations des épaules grâce à sa hauteur ajustable. Un **appui souple pour les coudes** a également été ajouté pour améliorer le confort. L'éclairage a été repensé avec un **fond réglable en profondeur**, permettant de s'avancer vers l'avant, et une lampe avec télécommande Bluetooth double pour créer plusieurs scénarios d'éclairage.

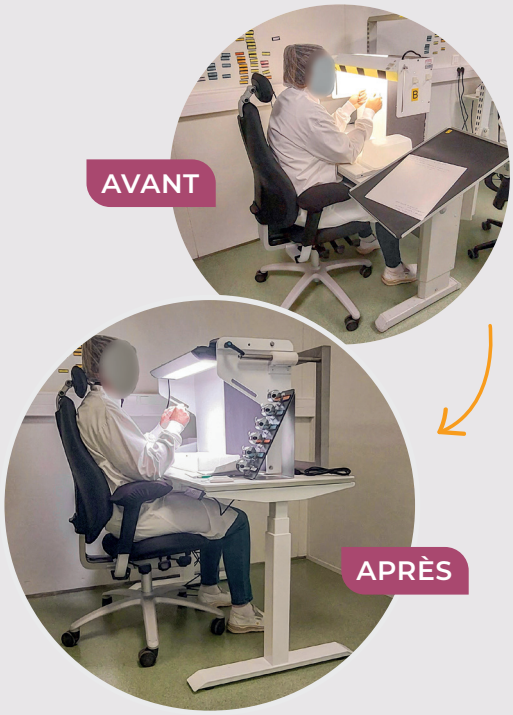

Les +

- Deux supports inclinés pour positionner les chronomètres
- Bannette pour rapprocher les produits et faciliter leur manipulation
- Mousse à mémoire de forme sur les accoudoirs pour un confort accru

Installation d'un établi sur-mesure

Le projet d'aménagement de cet établi ajustable en hauteur électriquement visait à créer un poste de travail ergonomique pour un salarié d'une entreprise industrielle.

Avant cet aménagement, le salarié souffrait de contraintes physiques au niveau des cervicales, des épaules et du dos, et avait besoin d'un plan de travail ajustable en hauteur pour faciliter l'accès aux outils et éléments d'assemblage, que ce soit assis ou debout.

En réponse à ces besoins, **une table de travail 2 pieds Gamme W** a été installée, avec une charge maximale de 300 kg. Le **plateau en vinyle** de 160 x 60 cm est équipé d'une **super-structure double** avec un panneau perforé de 67 cm. Des bacs suspendus sur 4 rails ont été ajoutés pour faciliter l'accès aux outils.



Les +

- Utilisation intuitive et accès simplifié aux outils pour une meilleure efficacité
- Posture améliorée pour le salarié, favorisant un travail assis ou debout

Conception d'une table à repasser électrique

Ce projet d'aménagement sur-mesure visait à améliorer le confort des opératrices dans une entreprise de confection textile, mais également à limiter l'apparition des TMS.

Avant cet aménagement, la table existante n'était pas réglable, ce qui entraînait des postures inconfortables et des contraintes physiques pour les opératrices.

En réponse à ces besoins, un **cahier des charges** a été établi sur place en collaboration avec le fournisseur pour créer un prototype de table à repasser sur pied électrique. Après des tests et une validation par les utilisatrices, une table a été conçue pour permettre un **ajustement de la hauteur selon la morphologie** de chaque opératrice.



Aménagement collectif pour un ESAT industriel



Ce projet d'aménagement collectif a permis de répondre à des besoins spécifiques en matière de confort et modularité pour les espaces de travail. La demande initiale visait à créer un environnement de travail ergonomique et à renouveler les établis pour améliorer le confort des équipes.

La demande se décomposait en un besoin global d'amélioration des conditions de travail, avec des établis existants non adaptés et un manque de modularité pour les activités variées.

Les solutions retenues comprennent :

- **20 établis avec superstructure** équipés de porte-gourde, bacs à bec, roulettes et étagères
- **30 établis sans superstructure** équipés de porte-gourde
- **5 établis à réglage électrique en hauteur**, équipés de porte-gourdes
- **50 sièges Nexxit 2** destiné à l'environnement technique

En réponse à ces besoins, plusieurs étapes ont été mises en œuvre :

- **Un accompagnement personnalisé** a été mis en place afin d'identifier et d'évaluer les besoins spécifiques des équipes ;
- **Des solutions modulaires et ergonomiques** ont été proposées, notamment des établis avec superstructures ainsi que des sièges adaptés ;
- **Des plans et des visuels** ont permis de faciliter la projection des aménagements et d'en valider les différentes configurations.

Les +

- Modularité optimisée : adaptabilité aux évolutions d'activité
- Efficacité renforcée : optimisation des flux de travail
- Satisfaction des utilisateurs grâce à des solutions sur-mesure

SOMMAIRE

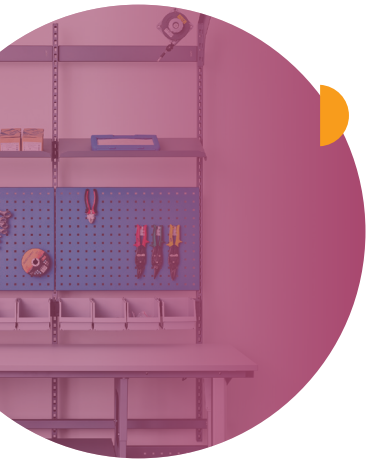

Tables de travail 8



Table de travail
Gamme W
p. 9



Plan de travail
sur mesure
p. 10



Desserte
mobile
p. 12

...et bien encore



Solutions d'assistance physique 13



Solution d'assistance physique Perdelle® Taya
p. 17



Support de bras
Leva
p. 18



Appuis-coudes mobiles Posiflex
p. 20

...et bien encore



Manutention 21



Chariot
M-push
p. 22



Tabouret
Sigma
p. 24



Diable à déplacement motorisé
p. 25

...et bien encore



Acoustique 27



Indicateur de niveau sonore pédagogique
p. 29



Acoustik Rain
p. 30



Cabine acoustique Duo Indus
p. 31

...et bien encore



Sièges 32



Siège Mojo Task
p. 35



Siège Platinox
p. 48



Appui-fesses TA200
p. 53

...et bien encore



Accessoires 57



Repose-pieds RPE250
p. 58

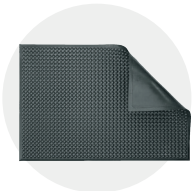

Tapis anti-fatigue Ergomat
p. 60



Lampe Taneo
p. 61

...et bien encore



Tables de travail

Nous vous aidons à concevoir des postes de travail industriels adaptés aux tâches techniques.

Grâce à l'alternance de postures, on ajuste la hauteur aux exigences de la tâche de l'opérateur, tout en respectant l'anatomie et la biomécanique. Chaque établi est personnalisé selon les métiers et les usages afin de soutenir la précision, la fluidité des opérations et la productivité en atelier.

Table de travail Gamme W 9
Table colisage 11
Table soudure 11
Table avec récupération de déchets 11
Table inclinable 11
Desserte mobile 12
Table inox électrique 12

Table de travail Gamme W

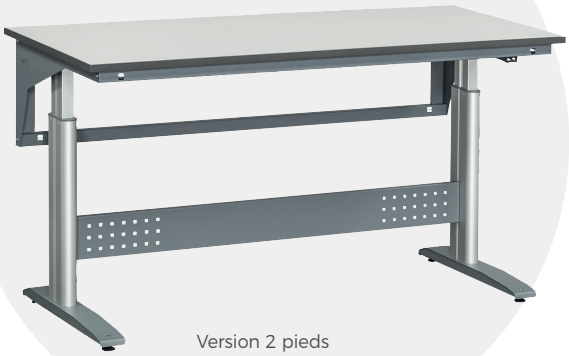

Version 2 pieds



Version 4 pieds

Table de travail électrique, 2 pieds ou 4 pieds, adaptée aux tâches de production, d'assemblage et d'emballage.

Cette table en acier permettra une résistance à l'usure et à la saleté. Sa structure renforcée lui confère une grande stabilité, ainsi qu'une capacité à supporter des charges élevées jusqu'à 600 kg selon la version. Grâce à de nombreuses options et personnalisations, la série de tables W est adaptable pour optimiser l'ergonomie des activités spécifiques et exigeantes. La table en configuration 4 pieds permet d'obtenir plus de stabilité et beaucoup plus d'amplitude en montée et descente.

Données techniques

Dimensions (plateaux standards)	1200 x 800 mm 1600 x 800 mm 2000 x 800 mm
Hauteur de plateau	70-115 cm*
Épaisseurs plateau	24 / 40 mm
Matériaux plateau	Stratifié / vinyle / acier / huilé / chêne / polyéthylène
Charges maximales sur le plan de travail	90 / 200 / 280 / 300 / 400 / 600 kg
Finition pieds et colonnes	Acier laqué
Motorisation	Électrique
Garantie systèmes	5 ans

* pour plateau avec charge maximale de 300 kg

Points forts

- Plateau résistant aux rayures, aux liquides et produits chimiques
- Équipée de 1 moteur par pied
- Très bonne stabilité
- Possibilité de sur-mesure : dimensions, matériaux (plateau avec découpe, PE 1000...), coloris du plan de travail
- Configurable en 2 pieds ou en 4 pieds pour plus de stabilité

Options

- Accessoires (étagères, suspensions...) > p. 10
- Roulettes

Environnements spécifiques : Structure de table traitée pour conduction ESD



Équipements ESD

- Terminal pour bracelet avec câble de mise à la terre ESD
- Contact de mise à la terre
- Câble de mise à la terre avec bouton-poussoir
- Tissu pour bracelet
- Câble spiralé pour bracelet



CONFIGUREZ
VOTRE PLAN DE TRAVAIL

Votre plan de travail sur mesure pour répondre à votre besoin

Vous avez la possibilité de personnaliser votre table de travail
Gamme W grâce à des accessoires variés.

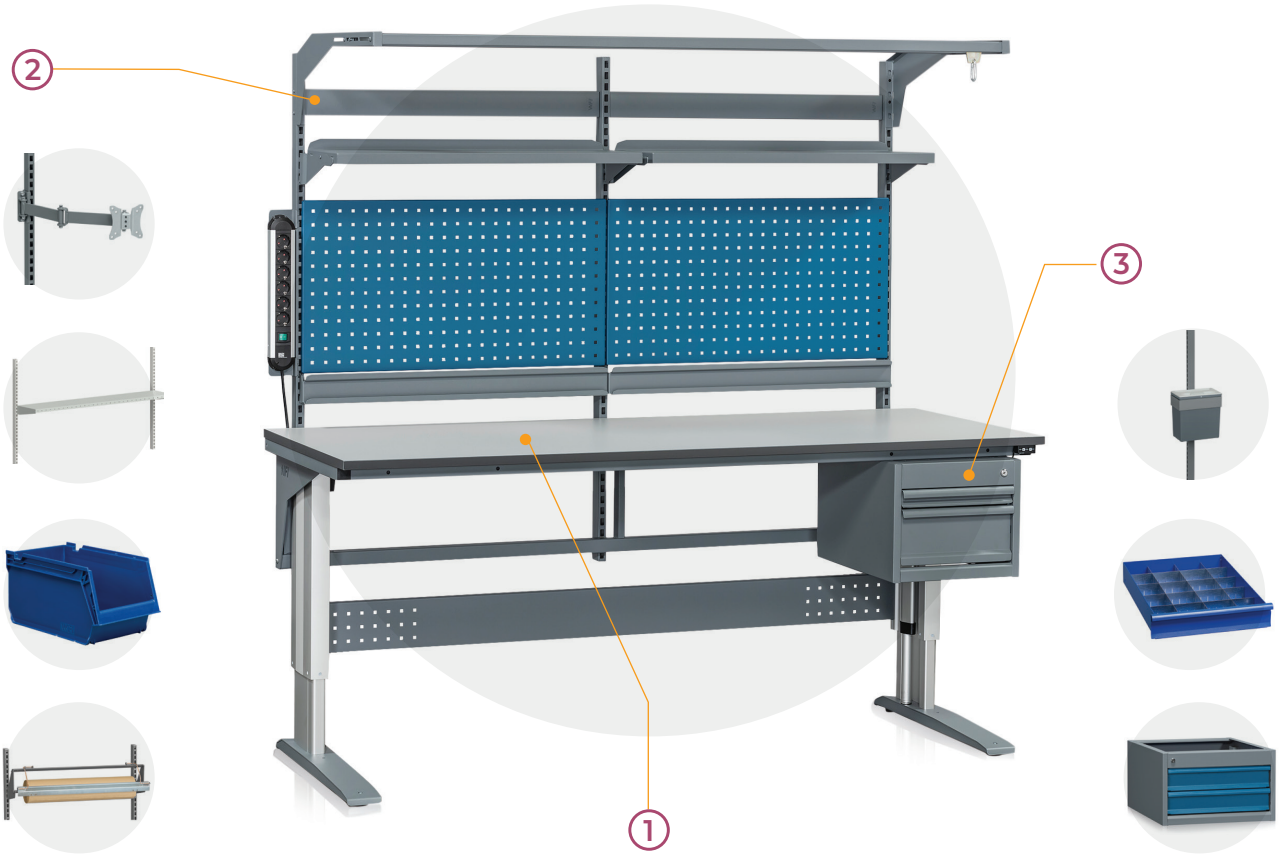

Étape ①

Sélectionnez **les dimensions, le matériau et le coloris** de votre plan de travail.

Étape ②

Sélectionnez **les accessoires pour la partie supérieure** du plan de travail : étagère, luminaires, bras flexibles, etc.

- Maintien assuré par portique (largeur : 670 ou 900 mm). Hauteur des montants : 1000, 1448 ou 1928 mm.

Étape ③

Sélectionnez les **accessoires pour la partie inférieure** du plan de travail : tiroirs, rangements, etc.

Une personnalisation spécifique ?

Contactez votre conseiller pour une adaptation sur mesure en fonction de votre cahier des charges.

Plans de travail sur mesure



Table colisage

Équipée de billes sur roulements, elle permet la rotation et le déplacement des colis sans effort.

Réalisée à la demande et au besoin de l'activité, une multitude d'options sont possibles (dévidoir à papier avec couteau coulissant, dévidoir à papier bulle, etc.).

Table soudure

Robuste pour industries et ateliers, elle est composée d'une plaque d'acier directionnelle de 12 mm d'épaisseur, percée de trous de 28 mm pour la fixation des brides (entraxe de 100 mm). Réglage électrique de la hauteur sur 400 mm. Pieds réglables pour une installation sur sols industriels irréguliers.

Charge admissible : 500 kg.
Existe en 1200 x 800 mm, 1600 x 800 mm et 200 x 800 mm





Table avec récupération de déchets

Table d'aspiration robuste à hauteur réglable électriquement, supportant une charge de 400 kg.

Conçue pour les applications industrielles générant fumées ou poussières, comme le broyage de divers matériaux, elle est équipée d'un tapis et de rebords en caoutchouc résistants pour une manipulation en douceur, ainsi que d'un bac de récupération réversible.

Ce dernier recueille les fines particules qui sont évacuées par une trappe de nettoyage située en dessous. Raccordement au système existant par un tuyau de 160 mm.

Existe en 1200 x 800 mm, 1600 x 800 mm et 200 x 800 mm.

Table inclinable

Table inclinable motorisée pour travaux d'assemblage.

Cet établi est basé sur notre table de travail Gamme W et supporte une charge maximale de 400 kg. Sa hauteur minimale est de 700 mm et sa hauteur maximale de 1 150 mm. Le réglage en hauteur se fait aisément grâce à deux commandes situées côte à côte, permettant de régler à la fois la hauteur et l'inclinaison. Cette table peut être facilement complétée par nos accessoires standards tels que des étagères, des rails de suspension, des panneaux perforés et un éclairage de plafond. Le plateau stratifié est divisé pour ne pas gêner la suspension. Il peut être incliné vers le haut avec une charge max de 160 kg et un angle de 68°. L'établi est livré assemblé.



Plans de travail sur mesure

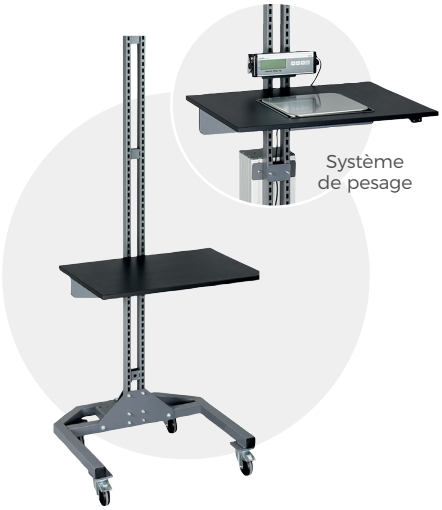

Desserte mobile

Desserte réglable en hauteur manuellement ou électriquement : poste de travail flexible adapté aux travaux légers en industrie, entrepôt et bureau.

Idéal comme poste informatique ou surface de travail pour des opérations d'assemblage simples. Elle est équipée d'un plateau en mélaminé et de quatre roulettes pivotantes, dont deux avec freins. Sa structure, comprenant deux montants perforés soudés, permet l'installation de nombreux accessoires standards, tels que des bras articulés, des supports pour écran et des étagères.

Existe également équipée d'un système de pesage et d'une étagère inférieure. La balance intégrée a une capacité de charge de 30 kg et un afficheur est fixé sur le montant.

Ce poste de travail est réglable en hauteur grâce à une colonne de levage motorisée d'une course de 400 mm.
Charge admissible : 50 kg (charge répartie).

Table inox électrique

Les établis tout inox offrent une grande robustesse grâce à leur construction en acier inoxydable 304L, parfaitement adaptée aux environnements industriels exigeants.

Leur conception soudée, leurs plateaux renforcés et leurs bords sécurisés garantissent stabilité, durabilité et hygiène optimale en production. Pensés pour limiter la pénibilité, ils existent en versions fixes, démontables ou réglables en hauteur électriquement selon les besoins, répondant ainsi aux contraintes de manutention et d'ergonomie en atelier, cuisine ou laboratoire.



CAS DE TABLE SUR MESURE
ÉLECTRIFIER UN ÉTABLI EXISTANT

Azergo a modernisé un établi industriel existant en l'équipant d'un piètement électrique 4 pieds et d'un plateau ESD grand format, permettant un réglage précis de la hauteur et l'alternance assis-debout. Les 4 pieds permettent une stabilité accrue. Une solution ergonomique et durable pour améliorer le confort des opérateurs sans remplacer le mobilier.



Il est possible de remplacer* uniquement les pieds de vos établis par des pieds réglables électriquement, sans modifier ni démonter la superstructure existante. Cette solution permet de conserver tout le plateau, les rangements et les accessoires, tout en ajoutant la fonction de réglage en hauteur.

Grâce à ces 4 pieds motorisés, l'utilisateur peut alterner facilement les postures assises et debout, de manière stable, améliorant ainsi le confort, l'ergonomie et la prévention des troubles musculo-squelettiques.

C'est une manière simple et efficace de moderniser un établi déjà en place sans avoir à investir dans un poste complet.

**Sous réserve de la validation de la faisabilité en amont du projet.*



Solutions d'assistance physique

Notre gamme de solutions d'assistance physique compense le poids des membres supérieurs sans répercussion sur le rachis.

Les réglages précis, calibrés par nos experts Azergo, soulageront la tension des trapèzes et de la ceinture scapulaire, en utilisation intensive.

Solution d'assistance physique Perdelle® Swan **15**

Solution d'assistance physique Perdelle® Neo **16**

Solution d'assistance physique Perdelle® Taya **17**

Support de bras Edero **18**

Support de bras Leva **18**

Support de bras Ergo Dynamic **19**

Appuis-coudes mobiles Posiflex **20**

SOLUTIONS D'ASSISTANCE PHYSIQUE : LE CONCEPT



Les solutions d'assistance physique sont conçues pour accompagner le mouvement et soutenir les membres supérieurs dans les gestes répétitifs. En déchargeant le complexe cervico-brachial du poids du bras et des objets manipulés, elles contribuent à l'amélioration de l'ergonomie au travail tout en permettant... Une liberté de mouvement complète. Cela permet d'accompagner le geste et de favoriser une posture plus droite réduisant les contraintes sur les membres supérieurs et la région lombaire.

Certains modèles, comme le Perdelle®, apportent du soutien, aussi bien en posture statique que dynamique. Grâce à un système fluide d'accompagnement du mouvement, ces équipements suivent toutes les amplitudes et orientations, réduisent l'effort sans contraindre les postures et restent simples à régler pour un usage multi-utilisateurs.

Contrairement à la plupart des exosquelettes, les solutions d'assistance physique :

- ne transfèrent **aucune charge vers le dos ou le bassin**, évitant ainsi toute contrainte biomécanique
- permettent une **posture neutre au repos**
- offrent une **facilité de prise en main**
- soutiennent des **réglages simples** et une **facilité de retrait**
- proposent une **solution pratique, économique** et adaptée à un **usage multi-utilisateurs**

En alliant innovation, ergonomie et praticité, ces solutions représentent une approche moderne de l'assistance physique, pensée pour le bien-être au travail des collaborateurs.

Solution d’assistance physique Perdelle® Swan





Le Perdelle® Swan est une solution d’assistance physique nouvelle génération, conçue pour accompagner les mouvements de l’utilisateur lors de manutentions légères et répétitives.

Sa particularité : une fixation directe sur le vérin du siège, qui permet à cet équipement de suivre naturellement les mouvements de l’utilisateur. Cette fixation offre une grande liberté de mouvement à 360°, tout en maintenant un soutien constant : idéal pour les postes où la position assise est prolongée. Il favorise une posture plus droite, bénéfique pour la zone lombaire et participe à l’amélioration du bien-être et de l’ergonomie au travail.

Avec sa conception en acier, le Perdelle® Swan allie robustesse, hygiène et performance. Il améliore le confort de son utilisateur sur les tâches nécessitant précision et concentration et se révèle particulièrement adapté aux environnements tels que la maroquinerie, la soudure fine ou les travaux d’assemblage minutieux.

Données techniques

Poids	6,5 kg
Charge maximale	Par effort de traction max. : 6 kg par coudière
Système de fixation	Pince de serrage sur vérin de siège
Garantie	5 ans

FABRIQUÉ EN FRANCE

PERDELLE®
CONCEPTEUR DE SIMPLICITÉ

Points forts

- Facile à installer
- S’adapte à toutes les morphologies
- Amplitude de mouvement à 360°
- Compatible avec la plupart des sièges

Solution d'assistance physique Perdelle® Neo



Fixation au plan de travail





Le Perdelle® Neo est une solution d'assistance physique innovante, conçue pour accompagner les mouvements des membres supérieurs sur des postes de travail fixes.

Sa conception à fixation sur le plan de travail assure une stabilité maximale et un soutien constant pour les activités répétitives et de précision. Cette fixation offre une base rigide et stable, parfaitement adaptée aux environnements nécessitant un point d'appui fixe. Elle contribue à améliorer le confort de l'utilisateur et favorise une posture plus droite, participant ainsi à son bien-être au travail.

Le Perdelle® Neo offre une liberté de mouvement optimale à 360°, et assure un soutien stable et précis des avant-bras et une réduction significative des efforts musculaires lors de gestes répétitifs. Avec sa conception en acier robuste et performante, il est parfaitement adapté aux métiers tels que la maroquinerie, la soudure fine ou les travaux d'assemblage minutieux.

Points forts

- Fixation universelle sur tout plan de travail standard
- Réglages simples et rapides
- S'adapte à toutes les morphologies
- Robustesse et durabilité
- Housses spécifiques (agroalimentaire, ESD, salle blanche)

Données techniques

Poids	7,5 kg
Charge maximale	Par effort de traction max. : 6 kg par coudière
Système de fixation	Pince de serrage sur plan de travail
Garantie	5 ans

Solution d’assistance physique Perdelle® Taya



Fixation au vérin du siège





Le Perdelle® Taya est une solution d’assistance physique nouvelle génération, conçue pour accompagner les mouvements des membres supérieurs lors de manutentions légères et répétées au poste de travail.

Fixé directement sur le vérin du siège, il offre une liberté de mouvement totale à 360°. Il réduit les tensions musculaires des épaules et des cervicales tout en favorisant une posture plus droite, bénéfique pour la zone lombaire et contribue à améliorer l’ergonomie, le confort et le bien-être au travail. Léger, réglable et simple à installer, il s’adapte à toutes les morphologies.

Son design en bois de hêtre, ses arcs allégés et ses coudières confortables et réglables (2 paires lavables et facilement remplaçables incluses) allient performance, raffinement et hygiène. Grâce à son esthétique soignée, Perdelle® Taya s’intègre parfaitement dans divers environnements : ateliers secs, espaces recevant du public tels que la grande distribution ou les professions médicales libérales.

Points forts

- Facile à installer
- Fixation sur le vérin du siège
- Amplitude de mouvement à 360°
- Design naturel et léger en bois de hêtre
- Fourni avec 2 paires de coudières lavables

Données techniques

Poids	7,5 kg
Charge maximale	Par effort de traction max. : 6 kg par coudière
Système de fixation	Pince de serrage sur vérin de siège
Garantie	5 ans

Support de bras Edero



Support pour utilisation debout







Le support de bras articulé Edero est idéal pour les professionnels contraints d'effectuer des gestes répétitifs ou d'adopter des postures statiques pendant de longues périodes, dans un bureau, en industrie, ou dans un laboratoire par exemple. Il compense le poids du bras et prévient ou soulage les douleurs cervicales et lombaires en accompagnant les mouvements de l'utilisateur de manière naturelle, dans toutes les directions. L'utilisateur ajuste avec précision le niveau d'assistance en fonction du poids de son bras et des tâches effectuées. 4 configurations sont disponibles : fixation étau pour plan de travail, fixation sur siège bras simple, fixation sur siège bras double et support pour utilisation debout.

Points forts

- Outil robuste et fiable
- Facile à installer
- S'adapte à toutes les morphologies
- 3 systèmes de fixation disponibles
- Existe en version simple ou double

Support de bras Leva



Option double manchettes





Le support de bras Leva réduit la fatigue des épaules et des cervicales en déchargeant le poids du bras et des objets manipulés. L'utilisateur adopte alors une posture plus droite, ce qui soulage aussi la zone lombaire et améliore sa précision et sa productivité. La conception simple, robuste, compacte et réglable assure un confort optimal et une adaptation parfaite à chaque utilisateur dans de nombreux environnements : bureaux, ateliers, cabinets médicaux ou laboratoires. Polyvalent, il possède deux types de fixations : au plan de travail ou au vérin du siège.

Points forts

- Soutien actif du bras
- Réduit la fatigue et les tensions
- Améliore posture et confort
- Réglable et adaptable à tous les postes
- Construction robuste et durable
- Certifié dispositif médical Classe I

Options

- Double manchettes
- Bras double

Données techniques

	Edero	Leva
Système de fixation	Pince, sur siège ou au sol	Pince sur table/bureau ou fixation sur siège
Système de support	Ressort ajustable	Ressort mécanique réglable
Poids du support de bras	2,5 kg	De 1,3 à 5,8 kg (selon configuration)
Charge maximale	5 kg (par support de bras)	6 kg (par support de bras)
Amplitude de l'assistance	De 0,9 à 4,8 kg	De 0,9 à 4,8 kg
Garantie	2 ans	

Support de bras Ergo Dynamic







Le support de bras Ergo Dynamic permet d'allier soutien et mobilité des membres supérieurs.

Grâce à son système articulé, il accompagne les mouvements de l'avant-bras sur le plan horizontal sans résistance ni rupture, permettant de travailler de façon plus fluide et détendue. Son système articulé comporte plusieurs points de rotation, au niveau de la fixation sous le bureau, du bras de support et de la gouttière d'appui. En prenant en charge le poids du bras, il limite les tensions au niveau des épaules et des cervicales, tout en favorisant une posture plus neutre. Le bras reste soutenu, mobile et aligné, ce qui améliore le confort au quotidien et réduit la fatigue lors d'un usage prolongé du clavier et de la souris.

Points forts

- Soutien dynamique de l'avant-bras
- Réduction des tensions au niveau des épaules et des cervicales
- Grande liberté de mouvement grâce aux articulations
- Fixation simple sans perçage
- Adapté aux postes de travail intensifs

Données techniques

Système de fixation	Pince de serrage sous plateau
Longueur	De 18 à 36,5 cm
Réglage en hauteur au-dessus du plan de travail	3 – 9 cm
Épaisseur du plan de travail	1,5 – 4 cm
Dimensions gouttière (l x p)	11 x 13,5 cm
Rotation gouttière	360°
Poids	0,665 kg
Poids max. supporté	15 kg
Garantie	5 ans

Appuis-coudes mobiles Posiflex







Le système d'appuis-coudes mobiles Posiflex est idéal pour le travail de précision et/ou répétitif tel que la dentisterie et le travail en laboratoire. Ils sont conçus pour accompagner naturellement les mouvements des bras, réduisant ainsi les tensions musculaires au niveau des épaules, du cou et du dos, afin de diminuer le risque d'apparition de troubles musculo-squelettiques.

Montés sur des coiffes rotatives et dotés de réglages précis, ils offrent une amplitude de mouvement exceptionnelle pour faciliter l'exécution des tâches au poste de travail. Grâce au réglage de la tension, vous pouvez contrôler la souplesse du support en fonction de vos besoins. Ainsi, vos bras bénéficient d'un excellent soutien et restent près de votre corps pour gagner en précision.

Points forts

- Coussin moelleux pour le confort du coude
- Ajustement en hauteur muni d'une échelle graduée
- Appui-coude permettant de garder les bras plus près du corps
- Se nettoie facilement

Données techniques

Système de fixation	Sur vérin par serrage avec clé Allen
Charge maximale	68 kg (par appui-coude)
Réglage hauteur accoudoirs	44,5 – 66 cm
Amplitude tension accoudoirs	45°
Garantie	2 ans



Manutention

La manutention est au cœur de nombreux métiers.

Manipuler ou déplacer des marchandises sollicite fortement les muscles et les articulations, mais ces actions peuvent également forcer l'opérateur à adopter des positions contraignantes, augmentant ainsi le risque de blessures et de souffrances physiques sur le long terme. Des solutions pour faciliter les gestes liés à la manutention sont donc recommandées afin de limiter les mauvaises habitudes posturales et l'apparition de troubles musculo-squelettiques.

Chariots M-push 22
Chariot M-roll 22
Chariot M-up 23
Table élévatrice mobile E510 23
Tabourets Sigma, Omega et Beta 24
Diable à pédale de basculement manuel 24
Diable à déplacement motorisé 25
Chariot à assistance électrique 25
Chariot CLAX® 26

Chariots M-push



Curseurs de réglage



M-push



M-push Basic



Norme ISO 9223

M-push Inox

Points forts

M-push

- Plateau supérieur repliable
- Poignée réglable en hauteur
- Emboîtable : gain de place
- 4 curseurs de réglage pour différentes capacités de charge
- Roulettes avec frein (en option)

M-push Basic

- Plateau supérieur repliable
- Emboîtable : gain de place
- Roulettes avec frein (en option)

M-push Inox

- Étagère supérieure sur ressorts
- Acier inoxydable (classe C3)
- Inox 904L : excellente résistance aux milieux agressifs (sel, chlore, acides)
- 2 roulettes avec frein

Le chariot M-push participe à la prévention des TMS grâce à son plateau supérieur à niveau constant.

Il permet de charger et décharger des objets en conservant une bonne posture. Ultra-maniable grâce à ses 4 roulettes pivotantes de 125 mm de diamètre, il facilite les activités de manutention dans les environnements exigeants comme l'industrie, la grande distribution, les magasins ou encore l'hôtellerie et la restauration.



● Mauvaise posture



● Bonne posture

Chariot M-roll



Points forts

- Plateau à niveau constant à ressorts
- Réglage de la tension possible, très précis par l'ajout ou le retrait de ressorts (6 kg)
- Socle grillagé
- 4 roulettes de 125 mm de diamètre à bandage caoutchouc non tachant, 2 fixes et 2 pivotantes

Le chariot M-roll participe à l'amélioration des conditions de travail en évitant de soulever les charges lourdes grâce à son plateau à niveau constant à ressorts. La pose et dépose de la charge sont facilitées par l'absence de rebord.

⊕ Options

- Système d'attelage
- Plaque de fond en PVC

Données techniques

	M-push	M-push Basic	M-push Inox	M-roll
Dimensions utiles (l x p x H)	965 x 520 x 1100 mm	920 x 480 x 1040 mm	600 x 530 x 900 mm	615 x 730 x 1 713 mm
Dimensions plateau (l x p)	765 x 370 mm (supérieur) 790 x 440 mm (inférieur) 790 x 330 mm (partie plus étroite au bout)	780 x 410 mm (supérieur) 750 x 455 mm (inférieur) 750 x 375 mm (partie plus étroite au bout)	510 x 510 mm (supérieur) 510 x 510 mm (inférieur)	-
Charge utile du plateau	max. 300 kg. Le plateau est à sa position la plus basse selon le réglage des curseurs choisi (30, 45, 55, 70 ou 90 kg)	max. 300 kg. À 90 kg, le plateau est à sa position la plus basse	max. 135 kg. À 65 kg, le plateau est à sa position la plus basse	12 - 216 kg
Poids	40 kg	33 kg	25,5 kg	85 kg
Garantie	5 ans			

Chariot M-up



Version avec poignée

Le chariot ergonomique avec son fond mobile permet à l'utilisateur de travailler à hauteur constante et bénéficie d'un système de fonctionnement solide, fiable et sans maintenance. La disposition des roues en losange permet une grande manoeuvrabilité du chariot sans effort.

Données techniques

Dimensions utiles (l x p x H)	1400 x 700 x 620 mm	1000 x 650 x 580 mm	740 x 510 x 485 mm
Charge utile du plateau	De 20 à 100 kg par tranche de 10 kg		
Volume	615 L	380 L	180 L
Poids	51 kg	44 kg	34 kg
Disposition des roues	Losange	Losange	Rectangle*
Garantie	5 ans		

* possibilité de disposer des roues en losange au moment du passage de la commande
** la version 180L dispose de 4 roues pivotantes

Points forts

- Construction en alliage d'aluminium anodisé : solide, résistant, léger et inaltérable
- Réglage facile de la résistance du fond de 20 à 100 kg, par tranche de 10 kg
- 2 roues fixes** et 2 roues pivotantes de 125 mm de diamètre
- Pare-chocs circulaire en bord supérieur

Options

- Possibilité d'ajouter une poignée
- Pince en alu anodisé pour maintenir ensemble 2 chariots
- Roues avec freins
- Pare-chocs rouge

Table élévatrice mobile E510



Table en position basse





Avec la table élévatrice mobile E150, soulevez et positionnez vos charges jusqu'à 150 kg en toute sécurité et à hauteur confortable.
Son système hydraulique à pédale facilite le réglage, tandis que la poignée de frein assure une descente fluide et maîtrisée. Maniable grâce à ses quatre roues et à sa poignée timon de 100 cm, elle offre mobilité et ergonomie. Équipée d'un frein de roues et d'un dispositif de sécurité sur les vérins, elle allie robustesse, praticité et confort pour améliorer le quotidien.

Points forts

- Réglage en hauteur continu et sans effort
- Réduction des sollicitations des membres supérieurs
- Maniabilité et sécurité grâce aux roues avec freins
- Grande capacité de charge : 150 kg

Taux de recyclabilité **90%**

Données techniques

Dimensions plateau (l x p)	70 x 45 cm
Dimensions hors tout (L x l x h)	95 x 45 x 100 cm
Réglage hauteur plateau	26–75 cm
Hauteur poignée timon	100 cm
Nombre d'actionnements de pédale pour élévation complète	16

Charge maximale conseillée*	150 kg
Diamètre roulettes	10 cm
Type roulettes	2 pivotantes, 2 fixes avec freins
Poids	41 kg
Garantie	2 ans

* Poids permettant de conserver une fluidité de réglage du plateau sans effort

Tabourets Sigma | Omega | Beta


Omega


Sigma



Beta ESD

Points forts

- Assise souple et robuste avec renfort en acier
- 2 compartiments à outils inclus
- Roulettes easyrolling, dont 2 avec freins, montées directement sur la base
- Facile à nettoyer, résistant aux liquides et produits chimiques
- Vérin court pour position de travail extra basse

Tabouret robuste et réglable en hauteur, idéal pour les milieux techniques et industriels. Il réduit la pénibilité lors des interventions en position basse (accroupie ou à genoux) et soulage le dos, les genoux et les chevilles. Pratique, il dispose de compartiments intégrés pour garder outils et accessoires à portée de main.

Normes

EN 16139, IEC 61340-5-1 (Beta ESD)

Données techniques

	Sigma		Omega	Beta ESD
Hauteur assise	32 - 39 cm	37 - 50 cm	43 - 56 cm	38 - 51 cm
Dimension assise (l x p x h)	36 x 36 cm		36 x 25 x 9 cm	36 x 36 cm
Type rembourrage assise	Mousse polyuréthane moulée		Mousse polyuréthane moulée avec soutien lombaire	Rembourrée en similicuir ESD (tissu enduit)
Réglage inclinaison assise (av / ar)	-		+ 14° / -3°	-
Type dossier*	Dossier oval plastique Dossier oval rembourré Dossier XL rembourré		-	

	Sigma	Omega	Beta ESD
Type base	Plastique antichoc		Acier ESD avec plateau
Diamètre base	40 cm		
Diamètre roulettes	7,5 cm		
Compartiments inclus	Oui		
Coloris disponibles	Bleu, noir, rouge, vert	Bleu, noir	Noir
Poids	7,2 kg	9 kg	8,6 kg
Garantie	5 ans		

**Disponible avec ou sans dossier.*

Diable à pédale de basculement manuel


Version petite pelle





Points forts

- Basculement facilité grâce à la pédale brevetée
- Effort réduit de 50% lors de la mise en charge
- Structure acier robuste et durable
- Finition époxy anti-UV



● Sans Easy-Tip®

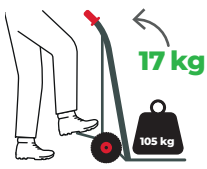

● Avec Easy-Tip®

Conçu pour la manutention de charges lourdes, ce diable robuste et ergonomique intègre une pédale brevetée « Easy-Tip » qui réduit de moitié l'effort de basculement. Sa structure en acier avec revêtement époxy anti-UV et ses roues pneumatiques assurent solidité et maniabilité.

Données techniques

Dimensions (H x l)	52 x 112 cm
Longueur petite pelle	16 cm
Longueur grande pelle	52 cm

Charge maximale	250 kg
Poids	15 kg
Garantie	2 ans

NOS SOLUTIONS MOTORISÉES

MOT DE L'EXPERT : L'INTÉRÊT DE LA MOTORISATION

La motorisation transforme la manutention : elle réduit considérablement l'effort physique nécessaire pour déplacer et basculer des charges, préservant ainsi le dos, les épaules et les articulations. Comme avec un diable ou un chariot, elle permet un contrôle précis et progressif ; les manœuvres deviennent plus sûres et plus fluides, même dans des espaces restreints ou avec des charges lourdes.

En limitant la fatigue et les risques de TMS, elle permet à l'opérateur de travailler plus longtemps, plus confortablement et en toute sécurité, tout en gagnant en productivité.

Diable à déplacement motorisé







Compact et ultra léger, ce diable motorisé permet de transporter des charges sur surfaces planes sans effort. Il se pilote facilement grâce à un accélérateur et un panneau de contrôle intuitif. Les roues avant motorisées assurent la traction, tandis que les roulettes arrière garantissent stabilité et maniabilité lors des déplacements.

Points forts

- Roues électriques pour un déplacement sans effort
- Utilisation sur 4 roues pour plus de stabilité
- 3 vitesses disponibles
- Panneau de contrôle avec indicateur de batterie et réglage de la vitesse
- Léger, compact et facile à utiliser

Chariot à assistance électrique





Ce chariot plateforme en acier avec assistance électrique facilite le transport des charges lourdes tout en réduisant l'effort. Son panneau de commande simple avec interrupteur à clé assure une prise en main rapide et sécurisée. Le moteur EASY-GO offre un contrôle fluide de la vitesse via deux manettes à gaz, tandis qu'un témoin lumineux indique le niveau de charge et limite les risques de surcharge.

Points forts

- Structure robuste en acier
- Assistance électrique pour réduire l'effort
- Commandes intuitives avec interrupteur à clé
- Contrôle de vitesse progressif et en continu
- Roues pleines (increvables) : 2 avant avec assistance électrique et 2 pivotantes
- 2 dimensions de plateau
- Options disponibles : panneau d'extrémité, étagère

Données techniques

	Diable	Chariot	
Dimensions totales (L x l x H)	133 x 45 x 30 cm	100 x 60 x 117 cm	140 x 63,5 x 117 cm
Dimensions pelle (l x p)	31 x 27 cm (repliable)	-	
Dimension plateau (L x l)	-	92 x 63,5 cm	121 x 63,5 cm
Garde au sol (H)	-	35,5 cm	

	Diable	Chariot
Charge maximale*	160 kg	500 kg
Vitesse	Jusqu'à 10 km / h	Jusqu'à 6 km / h
Autonomie batterie	8h	Jusqu'à 10 km
Poids	26 kg*	De 42 à 48 kg
Garantie	2 ans	5 ans

* Sans accessoires, batterie incluse

Chariot CLAX











Le CLAX® est un chariot pliant professionnel conçu pour faciliter le transport et l'organisation de matériel, fournitures, dossiers ou colis.

Doté de deux niveaux de chargement et d'une caisse pliante intégrée, il offre une solution pratique pour déplacer efficacement des charges. Ses dimensions compactes et ses roues de gros diamètre permettent une grande maniabilité et un déplacement avec un effort limité. Son double niveau de rangement favorise une meilleure organisation du matériel. Sa structure légère et robuste ainsi que son système de pliage rapide permettent un rangement facile et un transport simplifié entre différents espaces de travail. Des caisses pliables additionnelles sont disponibles en option (jusqu'à 3 caisses empilées sur le plateau inférieur). Polyvalent et maniable, le CLAX® s'adapte parfaitement aux environnements tertiaires, logistiques, médicaux ou commerciaux. Il contribue à la prévention des TMS liés à la manutention.

Données techniques

Dimensions chariot déplié (l x p x H)	102 x 55 x 91 cm
Dimensions chariot plié (l x p x H)	71 x 55 x 18 cm
Dimensions caisse dépliée (l x p x H)	38 x 54 x 27 cm
Dimensions caisse pliée (l x p x H)	38 x 54 x 6 cm
Capacité caisse pliante	30 kg
Charge par plateau	20 kg (plateau supérieur) 40 kg (plateau inférieur)
Charge par plateau dans les escaliers	10 kg (plateau supérieur) 20 kg (plateau inférieur)
Charge maximale	60 kg
Type roulettes	2 pivotantes, 2 fixes
Poids	8,5 kg (Caisse incluse)
Garantie	5 ans

Points forts

- Léger, maniable et parfaitement adapté aux déplacements fréquents
- Encombrement minimal grâce aux caisses repliables + stabilité optimiale grâce aux sangles de maintien sur le plateau supérieur
- Très compact une fois plié + poignée de transport
- Frein intégré pour une utilisation en toute sécurité
- Roues adaptées au passage des seuils et des marches
- Châssis en aluminium et roues en caoutchouc

Options

- Caisses pliables (jusqu'à 3)

Taux de recyclé **15%**
Taux de recyclabilité **90%**



Acoustique

Concevons une acoustique industrielle orientée vers la prévention !

L'analyse des environnements de production permet d'identifier les zones d'exposition critique, avant de mettre en place des solutions adaptées pour préserver les opérateurs au cœur des contextes de travail bruyants.

Indicateur de niveau sonore pédagogique **29**

Acoustik Rain **30**

Cabine acoustique Duo Indus **31**

L'ACOUSTIQUE INDUSTRIELLE : UN LEVIER DE PERFORMANCE ET DE BIEN-ÊTRE



Dans les environnements industriels, le bruit est l'un des premiers facteurs d'inconfort au travail. Machines, flux logistiques, espaces ouverts ou collaboratifs génèrent des nuisances sonores qui impactent directement la concentration, la fatigue cognitive, le stress et la qualité des échanges.

Une ambiance acoustique dégradée peut également favoriser l'apparition de troubles musculo-squelettiques (TMS) par des postures de compensation et une tension accrue des opérateurs.

Améliorer l'acoustique ne relève pas seulement du confort : c'est un enjeu majeur de santé, de sécurité et d'efficacité opérationnelle.

La méthode Azergo : une approche globale et opérationnelle

Analyse terrain

Nos experts en ergonomie et biomécanique étudient les sources de bruit, les volumes des espaces, les flux de circulation et les usages réels des postes de travail afin d'identifier précisément les problématiques acoustiques.

Solutions adaptées

Nous concevons des aménagements sur mesure combinant panneaux absorbants, cloisons acoustiques, nuages suspendus ou espaces de concentration, en tenant compte des contraintes industrielles (hygiène, sécurité, production).

Intégration dans l'environnement

Les solutions sont déployées sans perturber l'organisation existante, avec une attention particulière portée à la durabilité, à la lisibilité des espaces et à l'efficacité acoustique mesurable.

Les bénéfices pour l'industrie

- **Réduction** de la réverbération
- **Amélioration** du confort acoustique, de la concentration et de la productivité
- **Diminution** de la fatigue et du stress des opérateurs
- **Meilleure qualité** des échanges et de la sécurité
- Environnements **plus confortables et durables**

Indicateur de niveau sonore pédagogique



Les indicateurs de niveau sonore pédagogiques alertent sur les seuils de niveaux sonores au moyen de pictogrammes qui changent de couleur en fonction de l'intensité du bruit.

Trois seuils de niveau sonore peuvent s'afficher : un pictogramme vert pour un niveau sonore de faible à moyen, un pictogramme jaune pour un niveau sonore de moyen à fort, un pictogramme rouge pour un niveau sonore trop fort. Une phrase s'affiche en rouge si le niveau sonore dépasse le deuxième seuil défini.

Leur intégration peut se faire partout où il est nécessaire de sensibiliser le public, les ouvriers ou les collaborateurs aux niveaux sonores et à leurs nuisances.

Un affichage petit ou grand format est disponible, pour répondre aux différents besoins d'affichage et de sensibilisation. L'indicateur affiche un pictogramme de casque anti-bruit, avec la phrase « Portez vos protections ».

Points forts

- Affichage dynamique multi-couleur
- Mesure par capteur intégré ou déporté
- Duplication de l'affichage possible
- Logiciel PC et application mobile
- Enregistrement des niveaux sonores

Options

- Afficheur et alimentation complémentaires
- Capteur de niveaux sonores dB(A) intégré
- Capteur à distance de l'afficheur

Données techniques

	Petit format	Grand format
Dimensions	22,7 x 22,7 x 3,3 cm	45,3 x 45,3 x 3,3 cm
Alimentation	12 V par bloc séparé USB 2.0 : système minimum Windows 10	
Plage de mesure	40 à 118 dB(A)	
Classification du sonomètre	Classe 2	
Garantie	3 ans	

Acoustik Rain

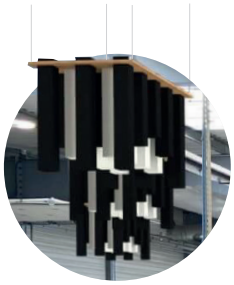



L'Acoustik Rain est un dispositif acoustique suspendu développé pour réduire efficacement les nuisances sonores, en particulier dans les environnements industriels où les postes de travail génèrent des émissions sonores intenses.

Conçu pour être installé au-dessus d'une machine ou d'un poste bruyant, il capte la majorité du bruit directement à la source, avant sa propagation dans l'atelier.

Données techniques

Matériau	Ouate acoustique Acloud®
Installation	Suspension sur support bois ou métal
Dimensions et poids	Adaptables selon configuration
Coefficient d'absorption	Selon les mesures du spectre de fréquences émises réalisées sur site

Points forts

- Réduction efficace du bruit et de la réverbération
- Installation simple et rapide, modulable selon l'espace
- Modules légers et robustes, tolérant les contacts accidentels
- Conception française éco-responsable

Normes

- Normes acoustiques AFNOR / ISO
- Matériaux éco-conçus, sans formaldéhydes
- Classification feu possible B-s2, d0 (équivalent M1)

Cabine acoustique Duo Indus





La cabine acoustique Duo Indus représente une innovation majeure pour la gestion du bruit en milieu industriel. Elle permet une isolation acoustique et une absorption du bruit, afin de créer un espace de travail plus silencieux et plus productif, au sein même d'environnements industriels (usine, laboratoire, dépôt).

Données techniques

Dimensions extérieures	96 x 191 x 223 cm
Dimensions intérieures	88 x 177 x 206 cm
Poids	465 kg
Surface au sol	1,83 m²
Dimensions tablette	57 x 78 cm
Hauteur tablette	73,5 cm
Dimensions banquettes	83 x 39 cm / hauteur assise : 45 cm
Isolation acoustique	-29,3 dB (Classe B)
Réduction du niveau de la parole	36 dB
Habillage extérieur	Bois compressé PPSMDHD
Habillage intérieur	Panneaux MDF stratifié
Revêtement panneaux	100 % PES
Revêtement sol	PVC
Socle	Acier
Éclairage	LED 750 lm
Ventilation	Débit 400 m³ / h
Ventilation acoustique	13 dB
Connectique	2 prises 220 V / 1 USB-A / 1 USB-C / 1 RJ45
Garantie	3 ans (structure) / 2 ans (équipement)

Points forts

- Système de ventilation intégré
- Isolation performante dans tous les environnements industriels
- Connectique intégrée
- Ultra-résistante
- Socle industriel
- Facilement transportable à l'aide d'un chariot élévateur ou d'un transpalette

Options

- Équipement pour écran
- Extincteur
- Sprinkler
- Coloris panneaux extérieurs et intérieurs
- Coloris banquette

Taux de recyclabilité **100%**

Normes

ISO 23351, ISO 11957



Sièges

Pensés pour les milieux exigeants, nos sièges industriels, de soudure, salle blanche/ESD ou encore inoxydables offrent une mécanique robuste, des réglages précis et des matériaux adaptés pensés pour des environnements normés.

Leurs ajustements stabilisent les postures, sécurisent les gestes fins et limitent les contraintes répétitives, même en conditions intenses.

Siège Mojo Task 35
Siège Activ 220 36
Siège T6000 37
Siège Nexxit 38
Siège Neon 39
Siège Texon 40
Siège Salle Blanche Basic 41
Siège Lumo 42
Siège 4400 43
Siège Spirit 43
Siège Flex 2 44
Siège Flex 3 45
Siège Vega 46
Siège Stag 4 47
Sièges Platinox et Sellinox 48

À chacun son siège

Chacun est unique... de ce point de vue chacun doit choisir son siège en fonction de ses critères et de ses besoins. C'est la raison pour laquelle nous proposons un choix de plusieurs sièges, offrant des philosophies et des conceptions différentes.








Page 35 | Page 36 | Page 37 | Page 38 | Page 39 | Page 40

	Mojo Task	Activ 220	T6000	Nexxit	Neon	Texon
CARACTÉRISTIQUES						
Taille dossier	Haut	Médium / bas	Haut / médium	Haut	Haut	Haut
Mécanique	Synchrone	Free Float	Dossier à contact permanent	Synchrone	Permanent / synchrone	Synchrone
Assise	Mousse	Mousse	Mousse / DUX	Mousse / PU	Mousse / PU	Mousse / PU
Réglage lombaire	•	•	•			
Soutien cervical	•		•			
Accoudoirs	•	•	•	•	•	•
Poids max	110 kg	150 kg	115 kg	120 kg	180 kg	180 kg
Garantie	7 ans	10 ans	10 ans	10 ans	10 ans	10 ans
APPLICATIONS						
Tertiaire		•	•			
Industrie	•	•	•	•	•	•
Laboratoire	•	•	•	•	•	•
Salle blanche		•				•
Éducation						
Caisse / retail	•	•	•			
Antistatique		•	•	•	•	•
Agroalimentaire / inox						
Assis-debout						
24 / 24						
Assise arthrodèse						
XL					•	








Page 41 | Page 42 | Page 43 | Page 43 | Page 44 | Page 45

	Salle Blanche	Lumo	4400	Spirit	Flex 2	Flex 3
CARACTÉRISTIQUES						
Taille dossier	Médium / haut	Médium / bas	Médium	Médium		
Mécanique	Synchrone	Fixe	Fixe / inclinable / synchrone	Fixe / inclinable		
Assise	Mousse	Mousse	PU	PU	Mousse	Mousse
Réglage lombaire		•				
Soutien cervical					•	•
Accoudoirs	•	•	•	•		•
Poids max	120 kg	100 kg	120 kg	120 kg	127 kg	127 kg
Garantie	10 ans	2 ans	5 ans	5 ans	10 ans	10 ans
APPLICATIONS						
Tertiaire		•				
Industrie	•	•	•	•	•	•
Laboratoire	•	•	•	•		
Salle blanche	•					
Éducation		•				
Caisse / retail		•		•		
Antistatique	•		•	•		
Agroalimentaire / inox						
Assis-debout						
24 / 24						
Assise arthrodèse						
XL						

SIÈGES ASSIS-DEBOUT








	Page 46	Page 47	Page 48	Page 48	Page 50	Page 51
	Vega	**Stag 4**	**Platinox**	**Sellinox**	**Selle**	**Labor**
CARACTÉRISTIQUES						
Taille dossier			Médium	Médium		
Mécanique		Ajustement angle / hauteur du plastron	Inclinable	Inclinable	Fixe	Fixe
Assise	Mousse	Mousse	PU	PU	Mousse / PU	Mousse / PU
Réglage lombaire						
Soutien cervical	•					
Accoudoirs	•					
Poids max	127 kg	127 kg	115 kg	115 kg	120 kg	120 kg
Garantie	10 ans	10 ans	2 ans	2 ans	10 ans	10 ans
APPLICATIONS						
Tertiaire		•				
Industrie	•		•	•	•	•
Laboratoire			•	•	•	•
Salle blanche						
Éducation						
Caisse / retail						
Antistatique					•	•
Agroalimentaire / inox			•	•		
Assis-debout					•	•
24 / 24						
Assise arthrodèse						
XL						

SIÈGES ASSIS-DEBOUT








	Page 52	Page 53	Page 54	Page 55	Page 55	Page 56
	Semisitting	**TA200**	**Steady**	**Kango**	**Fin**	**AMUP**
CARACTÉRISTIQUES						
Taille dossier	Médium / bas					
Mécanique	Bascule	Inclinable	Fixe / inclinable	Fixe		Fixe
Assise	Mousse	Mousse	PU	PU	PU	PU
Réglage lombaire						
Soutien cervical						
Accoudoirs						
Poids max	120 kg	127 kg	120 kg	120 kg	150 kg	150 kg
Garantie	2 ans	10 ans	5 ans	2 ans	10 ans	2 ans
APPLICATIONS						
Tertiaire					•	•
Industrie	•		•	•	•	•
Laboratoire	•		•	•	•	•
Salle blanche					•	
Éducation						•
Caisse / retail	•			•		
Antistatique	•				•	
Agroalimentaire / inox				•		•
Assis-debout	•	•	•	•	•	•
24 / 24						
Assise arthrodèse						
XL						

N.B. Les hauteurs d'assises mentionnées sur les pages des sièges correspondent à la hauteur du sol au bord supérieur de l'assise, sans charge sur l'assise.

Siège Mojo Task



Accoudoirs et repose-pieds circulaire





ergo expert

Le siège Mojo Task

est une solution de la marque ErgoExpert.

Le Mojo Task est un siège ergonomique et flexible, adapté aux postes de type « opérateurs » (ateliers, caisses, laboratoires, etc.).

Les réglages essentiels sont présents sur le Mojo Task, lui conférant une adaptabilité exceptionnelle pour de multiples morphologies. Par ailleurs, il dispose de plusieurs configurations, répondant ainsi aux besoins et contraintes de nombreux environnements : hauteur, revêtement, options (accoudoirs 4D, repose-pieds, etc.), roulettes, etc.

Le Mojo Task est équipé d'une mécanique de synchrone active, qui permet à l'opérateur de bénéficier du soutien du siège même dans les phases de travail dynamique, où la zone d'action se situe souvent au-devant de l'utilisateur. La forme du dossier (plus étroit en partie supérieure) favorise une posture redressée et ouverte, tandis que la partie légèrement « baquet » offre un support efficace et confortable. Sa base compacte lui permettra de trouver sa place, même sur des postes exigus.

Données techniques

Réglage hauteur assise standard	51 - 66 cm
Réglage hauteur assise vérin bas	45 -58,5 cm
Réglage hauteur assise vérin haut	60,5 - 80,5 cm
Dimensions assise (l x p)	47 x 46 cm
Réglage profondeur assise	37,5 - 43,5 cm
Densité mousse assise	73 kg / m³
Dimensions dossier (H x l)	46 x 39 cm
Amplitude hauteur dossier	6 cm
Densité mousse dossier	65 kg / m³
Mécanique	Synchrone
Réglage inclinaison assise (av / ar)	0° / -15°
Amplitude inclinaison assise	15°
Amplitude hauteur accoudoirs	10 cm
Réglage écartement accoudoirs	40 - 52,5 cm
Amplitude écartement accoudoirs	12,5 cm
Diamètre base	64 cm
Diamètre roulettes	5 cm
Poids utilisateur max	110 kg
Taux de Composés Organiques Volatils (COV)	≤ 500 µg / m³
Garantie	7 ans

Points forts

- Nombreux réglages ergonomiques
- Posture dynamique et active
- Maintien dorso-lombaire
- Faible encombrement

Options

- Accoudoirs 2D ou 4D
- Roulettes autobloquantes ou patins
- Repose-pieds cerclé
- Différents revêtements
- Manchettes accoudoirs Confort
- Vérins alternatifs
- Assise mémoire de forme et pudendale
- Soutien lombaire ajustable en profondeur

Taux de recyclé **33%**
Taux de recyclabilité **86%**

Normes

EN 1022, EN 1335-1, EN 1335-2, EN 1335-3, EN 1728

Siège Activ 220



Dossier court



Le siège Activ 220 dispose des réglages essentiels d'un siège ergonomique : assise, dossier et accoudoirs sont ajustables dans plusieurs dimensions, grâce à des manettes très accessibles et intuitives. Il est facilement personnalisable en fonction des besoins des utilisateurs et des tâches à accomplir, et est ainsi idéal pour les utilisations collectives.

Compact, ce siège est conçu pour les environnements de travail variés, avec notamment une version ESD (antistatique) et une version renforcée pour les utilisations intensives (24/24). L'assise effilée vers l'avant encourage une posture de travail active, gage de productivité. Le dossier haut garantit un bon maintien du dos et un confort durable pour l'utilisateur.

Données techniques

Réglage hauteur assise standard	53 – 72,5 cm
Réglage hauteur assise vérin bas	43,5 – 53 cm
Réglage hauteur assise vérin haut	43,5 – 56,5 cm
Dimensions assise standard (l x p)	44 x 43 cm
Dimensions assise XL (l x p)	46 x 46 cm
Densité mousse assise	90 kg / m³
Dimensions dossier standard (H x l)	43 x 37 cm
Dimensions dossier court (H x l)	30 x 37 cm
Amplitude hauteur dossier	17 – 25 cm
Amplitude inclinaison dossier	23°
Densité mousse dossier	90 kg / m³
Mécanique	Free Float
Réglage inclinaison assise (av / ar)	+ 6° / -7°
Amplitude inclinaison d'assise	13°
Réglage hauteur accoudoirs	21,5 – 29,5 cm
Réglage écartement accoudoirs	39 – 49,5 cm
Diamètre base	Standard 59 cm / option 54 cm
Diamètre roulettes	4,5 cm
Poids utilisateur max	150 kg
Utilisation 24/24h	Oui
Garantie	10 ans (5 ans pour un usage 24h/24)

MÖBELFAKTA

epd-norge

Points forts

- Siège robuste
- Utilisation polyvalente (production, laboratoire, poste d'accueil, etc.)
- Travail en posture active
- Simplicité et modularité

Options

- Configuration ESD et/ou salle blanche
- Assise XL
- Dossier court
- Accoudoirs courts, XL, articulés, 4D
- Repose-pieds circulaire
- Roulettes autobloquantes ou patins
- Piètement réduit acier chromé
- Renforcement 24h (cuir extrémités assise et dossier)
- Différents revêtements

Taux de recyclé **31%**
Taux de recyclabilité **94%**

Normes

EN 1335, BS 5459, IEC 61340-ESD, ISO 9001, ISO 14001, ISO 27001, ISO 50001

Siège T6000



Version dossier haut (EHD)



Caisses, ateliers, accueils... le siège T6000 est une solution fiable, robuste et qualitative pour les besoins de positionnement ergonomique de ces postes spécifiques.

Ce modèle est semblable au T4000, mais est équipé d'une mécanique plus simple et mieux adaptée aux postes de travail en hauteur.

Le dossier est équipé de la technologie Malmstolen, qui apporte confort et soutien au dos en toute situation et peut permettre un réglage personnalisé très précis (notamment au niveau de la cambrure dorso-lombaire).

Ce modèle peut également être équipé de la technologie DUX, qui rendra la station assise moins douloureuse aux opérateurs l'utilisant sur de longues sessions.

Données techniques

Réglage hauteur assise standard	52 - 71 cm
Réglage hauteur assise vérin bas	47 - 60,5 cm
Réglage hauteur assise vérin extra-haut	65 - 91 cm
Dimensions assise standard (l x p)	52 x 71 cm
Réglage profondeur assise	39 - 47 cm
Dimensions dossier haut (H x l)	61 x 42 cm
Dimensions dossier medium (H x l)	49 x 42 cm
Amplitude hauteur dossier	15 cm
Mode de réglage dossier	Continu
Amplitude inclinaison dossier	16°
Mécanique	Dossier à contact permanent
Réglage inclinaison assise (av / ar)	+4° / -17°
Amplitude inclinaison d'assise	21°
Dimensions accoudoirs Ergoflex (l x p)	12 x 26 cm
Amplitude hauteur accoudoirs	8 cm
Diamètre base	72 cm
Poids utilisateur max	115 kg
Garantie	10 ans

MÖBELFAKTA

epd-norge

Points forts

- Conception adaptée aux postes en hauteur
- Ajustement de la courbe dorso-lombaire grâce au système de straps
- Accueil et souplesse de l'assise DUX
- Étendue et précision des réglages
- Adaptations aux environnements exigeants (antistatique, PVC, etc.)

Options

- Dossier haut
- Appui-tête
- Accoudoirs 4D Ergoflex
- Accoudoirs 3D Corona Plus
- Manchettes accoudoirs Confort
- Assise DUX
- Configuration ESD (antistatique)
- Différents revêtements
- Dossier haut (EHD)
- Dossier medium (HD)
- Roulettes freinées
- Vérins alternatifs
- Anneau repose-pieds
- Assise évidée Coccyx
- Assise pudendale

Taux de recyclé **9,6%**
Taux de recyclabilité **85%**

Siège Nexxit





Version antistatique

Très résistant, le siège Nexxit répond aux exigences techniques des postes de travail du secteur industriel (production, R&D, laboratoires, etc.). Son dossier à surpiqûres horizontales et à forme amincie vers les haut assure un soutien lombaire efficace, soulage le dos et offre une liberté de mouvement optimale. L'assise dispose de bords arrondis et d'un rembourrage épais et souple, spécialement conçus pour garantir une posture confortable.

Les réglages ergonomiques du Nexxit sont rationalisés et intuitifs : ils peuvent être réalisés d'une seule main et la plupart d'entre eux s'effectuent même de manière automatique, ce qui rend ce siège idéal pour les postes partagés. Ses poignées, dont la couleur est personnalisable, lui confèrent une grande mobilité, en toute sécurité.

Données techniques

Réglage hauteur assise standard	48,5 – 64 cm
Réglage hauteur assise vérin bas	37,5 – 44 cm
Réglage hauteur assise vérin haut (patins)	56 – 77 cm
Dimensions assise (l x p)	46 x 46 cm
Réglage profondeur d'assise	40 – 46 cm
Amplitude profondeur d'assise	6 cm
Épaisseur assise	6,5 cm
Dimensions dossier (H x l)	53 x 47 cm
Réglage hauteur dossier	49 – 56 cm
Amplitude hauteur dossier	6 cm
Mode de réglage dossier	Synchrone : 3 positions (réglage intensité automatique)
Amplitude inclinaison dossier	6°
Réglage automatique de tension	45 – 120 kg
Mécanique	Synchrone
Amplitude inclinaison d'assise	6°
Dimensions accoudoirs (l x p)	8,5 x 22 cm
Réglage hauteur accoudoirs	24,5 – 35,5 cm
Amplitude hauteur accoudoirs	11 cm
Diamètre base	68 cm
Diamètre roulettes	4,5 cm
Poids utilisateur max	120 kg
Poids siège	15 kg
Garantie	10 ans

Points forts

- Stabilité et robustesse
- Réglages automatiques
- Mobilité facilitée grâce aux poignées
- Disponible en version antistatique

Options

- Configuration antistatique
- Accoudoirs 4D
- Repose-pieds cerclé
- Roulettes freinées en charge
- Différents revêtements

Normes

IEC 61340-5-1, ISO 9001 , ISO 14001, ISO 45001, ISO 50001 (version antistatique)

Siège Neon





Version avec
repose-pieds cerclé

Très robuste, le siège d'atelier Neon répond aux exigences des postes de travail industriels, en production comme en laboratoire.

Son système modulaire 1+1, composé d'un châssis et d'un rembourrage séparés et interchangeables, permet une adaptation optimale aux différents usages et contraintes de poste. Son dossier ergonomique favorise une posture saine et un soutien lombaire efficace, tout en offrant une grande liberté de mouvement. L'assise, confortable et réglable en hauteur, profondeur et inclinaison, s'adapte précisément aux besoins de l'utilisateur. Grâce à ses réglages ergonomiques complets et intuitifs, le siège Neon assure un confort durable, quel que soit le poste occupé. Conçu pour les environnements exigeants, il conserve toutes ses performances en présence d'huiles, graisses, copeaux, humidité ou étincelles. Le siège Neon est disponible avec un dossier à contact permanent ou avec mécanisme synchrone.

Données techniques

Réglage hauteur assise standard	49,5 – 65 cm
Réglage hauteur assise vérin bas	38,5 – 45 cm
Réglage hauteur assise vérin haut	57 – 78 cm
Dimensions assise (l x p)	47 x 42 cm
Réglage profondeur d'assise	42 – 48 cm
Amplitude profondeur d'assise	6 cm
Dimensions dossier (H x l)	55 x 42 cm
Amplitude hauteur dossier	60 cm
Mode de réglage dossier	Crémaillère
Réglage inclinaison dossier contact permanent	-2° / + 19°
Réglage inclinaison dossier synchrone	0° / 23°
Réglage automatique de tension	50 – 120 kg
Mécanique	Dossier à contact permanent
Amplitude inclinaison d'assise	9°
Dimensions accoudoirs (l x p)	23 x 8,5 cm
Amplitude hauteur accoudoirs	11 cm
Rotation accoudoirs	± 45°
Diamètre base	70 cm
Diamètre roulettes	5 cm
Poids utilisateur max	120 kg
Garantie	10 ans

Points forts

- Système 1+1
- Dossier conique et assise arrondie pour confort et mobilité
- 2 mécaniques : contact permanent ou synchrone
- Anti-choc et bordure Flexband colorée
- Piétement aluminium noir robuste
- Roulettes sols durs ou patins résistants

Options

- Configuration antistatique (ESD)
- Accoudoirs 4D
- Version XXL
- Repose-pieds cerclé
- Roulettes freinées
- Différents rembourrages
- Bordure Flexband disponible en plusieurs coloris

Normes

DIN68877-1,IEC61340-5-1, ISO 9001, ISO 14001

Siège Texon





Version salle blanche

Le siège professionnel Texon est conçu pour les environnements industriels, les postes de travail de production et les salles blanches.

Grâce à son mécanisme d'assise Auto-Motion et à son dossier Flex-Back, il offre un soutien dynamique et intuitif, sans réglages complexes, permettant à chaque utilisateur d'adopter naturellement une posture adaptée. Il apporte une véritable solution d'assise à des environnements "salle blanche" autrefois privés de confort, en combinant soutien lombaire, liberté de mouvement et ergonomie. Son design ergonomique, sa construction robuste et la qualité de ses revêtements en font un siège fiable, durable et parfaitement adapté aux conditions d'utilisation exigeantes. Le Texon assure une posture idéale, une mobilité optimale et un confort durable, même lors de longues périodes d'utilisation.

Données techniques

Réglage hauteur assise standard	48,5 – 64 cm
Réglage hauteur assise vérin bas	38 – 44,5 cm
Réglage hauteur assise vérin haut (patins)	57,5 – 78 cm
Dimensions assise (l x p)	47,5 x 46 cm
Épaisseur assise	7 cm
Dimensions dossier (H x l)	57 x 46 cm
Mode de réglage dossier	Auto Motion et Flex Back
Mécanique	Synchrone
Dimensions accoudoirs (l x p)	23 x 8,5 cm
Amplitude hauteur accoudoirs	11 cm
Amplitude largeur accoudoirs	2 cm
Amplitude profondeur accoudoirs	6 cm
Diamètre base	70 cm
Diamètre roulettes	5 cm
Poids utilisateur max	150 kg
Poids siège	16 kg
Garantie	10 ans

Points forts

- Stabilité et robustesse
- Mouvement synchrone Auto-Motion
- Dossier Flex-Back flexible et blocable
- Revêtements techniques haute résistance
- Rembourrages interchangeables (système clic)
- Réglage automatique selon le poids de l'utilisateur
- Charge maximale : 150 kg

Options

- Configuration antistatique / salle blanche
- Accoudoirs 4D
- Repose-pieds cerclé
- Différents revêtements : tissu Duotec, similicuir sans PVC, Skintec, Supertec
- Roulettes doubles souples avec frein pour sols durs ou patins en plastique robuste pour une stabilité renforcée

Normes

DIN 68877, IEC 61340-5-1,
ISO 9001 , ISO 14001,
ISO 14644-1 classe 3

Siège Salle Blanche Basic



Le siège Salle Blanche Basic est spécifiquement conçu pour s'adapter aux environnements exigeants que sont les salles blanches.

Polyvalent, il dispose d'une assise ergonomique, d'un piètement résistant à l'abrasion et d'une capacité fiable de décharge électrostatique. Des séries de tests étendus et des certificats de contrôle confirment le respect des exigences de qualité des salles blanches.

Doté de multiples réglages et options, il s'adapte aux différents besoins et morphologies afin de soutenir efficacement l'utilisateur dans l'exécution de ses tâches et garantir son confort.

Le diamètre réduit de la base facilite l'utilisation dans les espaces les plus restreints.

Points forts

- Piétement en aluminium résistant à l'abrasion
- Capacité de se décharger électrostatiquement
- Faible encombrement (base ø 40 cm)
- Revêtement d'assise aux surfaces lisses et fermées pour empêcher les dépôts de particules
- Dossier galbé

Données techniques

Réglage hauteur assise standard	51 - 69,5 cm
Dimensions assise (l x p)	46 x 44 cm
Dimensions dossier (l x p)	53 x 43 cm
Mécanique	Synchrone
Poids siège	17 kg
Garantie	10 ans

Options

- Patin champignon
- Accoudoirs en anneau
- Accoudoirs multifonctions
- Accoudoirs 4D
- Repose-pieds circulaire
- Configuration ESD (antistatique)

Normes

IEC 61340-5-1, ISO 9001, ISO 14001, ISO 45001, ISO 50001, ISO 14644-1 classe 3

Siège Lumo





Le siège Lumo est un siège compact et polyvalent particulièrement adapté aux environnements techniques tels que l'industrie, les laboratoires, etc. Doté de trois réglages essentiels, il offre une flexibilité optimale pour répondre aux besoins individuels.

Il permet un soutien lombaire efficace, que ce soit en position basse ou haute. Cette caractéristique lui assure un confort personnalisé, adapté à chaque utilisateur.

La rapidité et l'intuitivité des réglages font de cet équipement un choix idéal pour la prévention des troubles musculo-squelettiques, tout en le rendant parfaitement adapté à un usage multi-utilisateur, grâce à sa facilité d'ajustement.

Données techniques

Réglage hauteur assise bas	39 - 51 cm
Réglage hauteur assise standard	48 - 64 cm
Réglage hauteur assise vérin haut	54 - 73,5 cm
Dimensions assise (l x p)	42 x 41 cm
Épaisseur assise	6 cm
Réglage profondeur assise	43 - 30 cm
Dimensions dossier (H x l)	31,5 x 40 cm
Amplitude hauteur dossier	20,7 cm
Mécanique	Fixe
Réglage hauteur accoudoirs (l x p)	17,3 - 23,7 cm
Nettoyage assise et dossier	Chiffon humide avec du savon et rinçage à l'eau claire
Amplitude hauteur accoudoirs	6,3 cm
Diamètre base	63,2 cm
Diamètre roulettes	5 cm
Poids utilisateur max	100 kg
Garantie	2 ans

ergo expert

Le siège Lumo

est une solution de la marque ErgoExpert.

FABRIQUÉ EN UNION EUROPÉENNE

Points forts

- Simplicité des réglages
- Soutien lombaire
- Adapté à un usage multi-utilisateur
- Assise moelleuse
- Réglage profondeur d'assise

Options

- Accoudoirs
- Dossier court
- Repose-pieds cerclé
- Vérin haut

Taux de recyclé **67%**
Taux de recyclabilité **95%**

Normes

EN 1022, EN 1335-1, EN 1335-2, EN 1728, EN 45001, ISO 9001, ISO 14001

Siège 4400



Version antistatique



Le 4400 est un siège professionnel pour environnements exigeants. Son assise et son dossier en PU Pro assurent résistance, durabilité et entretien facile. Il dispose de nombreuses configurations adaptées aux environnements spécifiques (industrie, antistatique, agroalimentaire, etc.).

Siège Spirit



Version antistatique





Version hêtre

Simples, robustes et économiques, les sièges Spirit s'adaptent à de nombreux environnements de travail (industries, écoles, laboratoires, hôpitaux, centrales d'appels...). Leur conception durable offre confort et maintien du dos, et la version polyuréthane résiste aux substances chimiques, idéale pour les environnements à entretien strict.

Sièges 4400 & Spirit

Points forts

- Multiples configurations et personnalisables
- Robustes, durables et simples d'entretien
- Adaptés aux environnements exigeants
- Dossier ergonomique offrant liberté de mouvement

Options

- Antistatique
- Accoudoirs 2D et roulettes freinées
- Traitement feu EN1021 / 1-2 (PVC pour 4400, bois pour Spirit)
- Réglage profondeur assise (4400)
- Repose-pieds (plateforme réglable ou anneau)
- Base aluminium 60 cm (Spirit)

Taux de recyclé **10%**
Taux de recyclabilité **80%**

Normes

ISO9001

Données techniques

	4400	Spirit
Réglage hauteur assise standard	44 - 57 cm	
Réglage hauteur assise vérin bas	36-49 cm	
Réglage hauteur assise vérin haut	51 - 71 cm	
Réglage hauteur assise vérin extra-haut	58 - 83 cm	
Dimensions assise standard (l x p)	47 x 47 cm	40 x 42 cm
Réglage profondeur assise	47 - 54 cm	-
Épaisseur assise	4,5 cm	4 cm
Dimensions dossier (H x l)	39 x 40 cm	31 x 40 cm
Réglage hauteur dossier	33 - 49 cm	32 - 44 cm
Amplitude hauteur dossier	16 cm	12 cm
Mode de réglage dossier	Continu	
Réglage inclinaison dossier (av / ar)	+11°/-21°	

	4400	Spirit
Amplitude inclinaison dossier	20°	32°
Mécanique	Fixe / inclinable synchrone	Fixe / inclinable
Réglage inclinaison assise (av / ar)	+6°/-6°	
Amplitude inclinaison d'assise	12°	
Dimension plateau accoudoirs (l x p)	-	10 x 28 cm
Réglage hauteur accoudoirs	-	22 - 33 cm
Amplitude hauteur accoudoirs	-	11 cm
Diamètre base	70 cm	60 cm
Diamètre roulettes	5 cm	
Poids utilisateur max	120 kg	
Garantie	5 ans	

Siège Flex 2









Le Flex 2 est un siège ergonomique conçu pour le travail au sol, avec un dossier inclinable permettant de passer de la position assise à couchée.

Il assure un soutien complet des cervicales aux lombaires et améliore la circulation sanguine. Disponible en version soudure, il résiste à la chaleur et aux flammes, s'adaptant aux environnements exigeants.

Données techniques

Dimensions assise (l x p)	47 x 46 cm
Épaisseur assise	10 cm
Dimension dossier (H x l)	69 x 44,5 cm
Réglage inclinaison dossier (av / ar)	0° / 85°
Type de mousse	Velva 60
Densité de mousse	46 kg / m³
Dimensions base (l x p)	44 x 81 cm
Diamètre roulettes	7,5 cm
Poids utilisateur max	127 kg
Garantie	10 ans

Points forts

- Position assise / allongée
- Grande amplitude de réglage
- Robustesse à toute épreuve

Options

- Appui-tête fixe
- Appui-tête réglable
- Revêtement soudure
- Revêtement vinyle
- Accoudoirs ajustables en hauteur
- Mémoire de forme
- Roues freinées
- Roues en double caoutchouc
- Mousse supplémentaire support lombaire

Siège Flex 3







Le Flex 3 est un siège industriel modulable conçu pour travailler à différentes hauteurs.

Son dossier inclinable permet de passer de l'assise à la position couchée, tandis que son assise est réglable en hauteur. Il assure un soutien complet du dos, soulage les tensions et favorise la circulation sanguine. Disponible en version soudure, il résiste à la chaleur et aux flammes.

Données techniques

Dimensions assise (l x p)	47 x 46 cm
Épaisseur assise	10 cm
Réglage hauteur assise	33 - 69 cm
Dimension dossier (H x l)	69 x 44,5 cm
Réglage inclinaison dossier (av / ar)	90°/0°
Type de mousse	Velva 60
Densité de mousse	46 kg / m³
Dimensions base (l x p)	43 x 84 cm
Diamètre roulettes	8 cm
Poids utilisateur max	127 kg
Garantie	10 ans

Points forts

- Positions de travail multiples
- Support dorsal et cervical optimal
- Robustesse à toute épreuve

Options

- Appui tête fixe
- Appui tête réglable
- Revêtement soudure
- Accoudoirs réglables
- Roues freinées
- Roues en double caoutchouc
- Mousse supplémentaire support lombaire

Adapté à plusieurs positions d'utilisation



Siège Vega



Revêtement vinyle



Dossier en T





Revêtement soudure



Selon son utilisation, le siège ergonomique Vega offre un appui thoracique ou dorsal.

L'assise et le dossier sont ajustables en hauteur pour s'adapter aux différentes morphologies et aux espaces de travail. Ce siège réduit l'effort musculaire des membres inférieurs, du dos, des épaules et permet une grande amplitude de mouvement des membres supérieurs.

Disponible avec un revêtement soudure, il résiste aux flammes et la chaleur, pour ainsi convenir à de multiples espaces industriels.

Données techniques

Réglage hauteur assise standard	49 - 61 cm
Réglage hauteur assise vérin bas	44 - 54 cm
Réglage hauteur assise vérin haut	56 -76 cm
Réglage hauteur assise vérin extra-haut	62 - 88,5 cm
Dimensions assise (l x p)	50 x 41 cm
Épaisseur assise	8 cm
Dimensions dossier (l x p)	35,5 x 41 cm
Mécanisme dossier	Flottant sans intervalle
Type de mousse	Velva 60
Densité de mousse	46 kg / m³
Compartiment à outils (l x p x H)	28 x 15 x 2,5 cm 48 x 20 x 2,5 cm
Diamètre roulettes	8 cm
Poids utilisateur max	127 kg
Garantie	10 ans

Points forts

- Appui thoracique ou dorsal
- Multiples réglages
- Robustesse à toute épreuve

Options

- Dossier haut
- Dossier en T
- Assise XL
- Revêtement soudure
- Vérin haut
- Compartiment à outils
- Mousse à mémoire de forme

Siège Stag 4



Revêtement vinyle



Revêtement soudure





Le siège ergonomique multi-positions Stag 4 permet d'adopter trois positions ergonomiques, pour faciliter le travail à différentes hauteurs.

Robuste et adapté aux environnements spécifiques, il réduit la sensation de pression dans les genoux, les chevilles et les lombaires, pour ainsi favoriser une bonne circulation sanguine des membres inférieurs. Sa mousse Velva haute résistance assure un confort pour le travail à genoux ou près du sol.

Ce siège est également disponible en configuration soudure, spécialement conçu pour résister aux effets de la chaleur et aux flammes.

Points forts

- Positions de travail multiples
- Appui thoracique
- Soulagement des membres inférieurs et du dos

Options

- Vérins alternatifs
- Revêtement soudure
- Compartiment à outils

Données techniques

Réglage hauteur assise standard	44 – 58 cm
Réglage hauteur assise standard vérin bas	36 – 43 cm
Réglage hauteur assise standard vérin haut	46 – 60 cm
Réglage hauteur assise standard vérin extra-haut	55,5 – 74,5 cm
Dimensions assise (l x p)	31,5 x 38,5 cm
Épaisseur assise	5 cm
Dimensions genouillères (l x p x H)	23 x 39,5 x 5 cm
Mécanique	Ajustement de l'angle et de la hauteur du plastron
Type de mousse	Velva 60
Densité de mousse	34 kg / m³
Dimensions base (l x p)	51,5 x 70 cm
Compartiment à outils (l x p x H)	22,5 x (10 / 3,5) x 2,5 cm
Diamètre roulettes	7,5 cm
Poids utilisateur max	127 kg
Garantie	10 ans

Sièges Platinox | Sellinox



Siège Sellinox



Siège Platinox

ergo expert

Le siège Inox

est une solution de la marque ErgoExpert. Retrouvez plus de détails en page 10.

Le siège Inox existe en deux déclinaisons : Platinox, avec une assise plate pour une utilisation classique, et Sellinox, avec une assise type « selle de cheval » permettant une position de travail dynamique de type assis-debout. Équipé de roulettes ou de patins adaptés aux environnements humides, ce siège offre une grande stabilité, tout en conservant la mobilité et un piétement peu encombrant. Son assise inclinable facilite l'ouverture du bassin et améliore le confort au poste de travail. Conçu en inox 304L et aluminium 6082, et doté d'un revêtement en polyuréthane, il répond aux exigences d'un entretien strict et régulier, notamment dans le secteur agroalimentaire. Fabriqué par nos soins en Bretagne, il intègre un mécanisme en inox très robuste, permettant le réglage de la hauteur, de l'inclinaison de l'assise, ainsi que de la hauteur et de la profondeur du dossier. Ne pas laver l'assise et le dossier à grande eau.

Points forts

- Ne rouille pas
- Adapté à l'agroalimentaire
- Facile à régler
- Assise polyvalente (plate ou selle)
- Idéal pour les postes dynamique et assis-debout
- Inclinaison assise ajustable
- Inox 304L et aluminium 6082

Options

- Repose-pieds cerclé
- Patins

Données techniques

	Platinox	Sellinox
Réglage hauteur assise vérin standard*	52 – 70,5 cm	60,5 – 85 cm
Réglage hauteur assise vérin moyen*	-	54 -72,5 cm
Réglage hauteur assise vérin haut*	59 – 83 cm	-
Dimensions assise (l x p)	43,5 x 42,5 cm	41 x 32,5 cm
Épaisseur assise	3,5 cm	
Dimension dossier (H x l)	39 x 37,5 cm	30,5 x 41 cm
Réglage hauteur dossier	40 – 51,5 cm	33 – 44,5 cm
Épaisseur dossier	3 cm	2,5 cm
Amplitude hauteur dossier	11,5 cm	
Mode de réglage hauteur dossier	Continu	
Mode de réglage inclinaison dossier et assise	Continu	
Réglage inclinaison dossier (ar)	13°	10°
Réglage inclinaison assise (av / ar)	6° / 0°	19° / 6°
Amplitude inclinaison assise	6°	25°
Diamètre base	65 cm	57 cm
Revêtement	Polyuréthane	
Diamètre roulettes	5 cm	
Diamètre repose-pieds cerclé	50 cm	
Poids siège	17 kg	15 kg
Poids utilisateur max	115 kg	
Garantie	2 ans	

**Configuration sur roulettes.*



Sièges assis-debout

Un équilibre maîtrisé entre mobilité et soutien, pensé pour les exigences industrielles !

Notre gamme assis-debout accompagne l'activité en ouvrant l'angle du bassin afin de préserver le rachis lombaire. L'appui des pieds au sol assure stabilité et ancrage, tandis que le dossier maintient les vertèbres lombaires dans leur alignement naturel.

Tabouret Selle **50**
Tabouret Labor **51**
Siège Semisitting **52**
Siège TA200 ..... **53**
Siège Steady **54**
Siège Kango **55**
Siège Fin **55**
Appui-debout AMUP **56**

Tabouret Selle



Le tabouret Selle est spécialement conçu pour les environnements exigeants nécessitant hygiène et protection électrostatique.

Sa forme ergonomique en selle favorise une posture naturelle et dynamique, soulage les tensions dorsales et offre une grande liberté de mouvement même dans les espaces restreints. Sa mousse de rembourrage à 3 zones libère les tensions lombaires, soutient le bassin et procure un confort optimal tout en permettant une alternance de postures. Conçu sans joint et avec des matériaux résistants aux désinfectants, il est idéal pour les laboratoires, industries high-tech et zones médicales.

Données techniques

Réglage hauteur assise	54 – 80 cm
Dimensions assise (l x p)	35 x 41,5 cm
Épaisseur assise	6 cm
Densité mousse assise	50 kg / m³
Mode de réglage hauteur assise	Continu
Diamètre piètement	54 cm
Poids utilisateur max	120 kg
Garantie	10 ans

Points forts

- Mécanisme d'assise 3D pour une posture active
- Matériaux ESD pour protection antistatique
- Rembourrage lisse et sans couture, facile à nettoyer
- Design hygiénique, mécanisme protégé de la poussière
- Rembourrage mousse confortable et épais

Options

- Hauteur réglable au pied
- Revêtements : similicuir Magic ou tissu Duotec en différents coloris
- Version antistatique (ESD)
- Repose-pieds cerclé
- Piètement : aluminium poli ou polyamide noir
- Roulettes doubles souples (6,5 cm) ou patins robustes

Normes

EN 1021-1, EN 1021-2, IEC 61340-5-1

Tabouret Labor



Le Labor est un tabouret ergonomique conçu pour les environnements de laboratoire, d'atelier technique et de production légère.

Compact, mobile et robuste, il offre une assise flexible et confortable pour les postes de travail nécessitant une alternance entre positions debout et assise, tout en apportant un soulagement dorsal. Son réglage par anneau permet une adaptation rapide à tout utilisateur, tandis que ses matériaux résistants assurent une longévité élevée.

Données techniques

Réglage hauteur assise	45–65 cm
Dimensions assise (l x p)	40 x 40 cm
Densité mousse assise	65 kg / m³
Diamètre base	54 cm
Poids utilisateur max	120 kg
Garantie	10 ans

Points forts

- Grande mobilité grâce aux roulettes universelles (auto freinage sur sols durs)
- Réglage simple et instantané
- Haute résistance aux environnements exigeants
- Format compact idéal pour postes avec alternance assis-debout
- Assise confortable en mousse intégrale

Options

- Configuration antistatique
- Réglage de la hauteur au pied
- Repose-pieds cerclé
- Différents revêtements : tissu, similicuir, mousse intégrale PU, revêtements techniques résistants (selon configuration)
- Dossier / appui-dos "Flex" réglable en hauteur, peut servir d'accoudoir ou de support latéral

Normes

DIN 68877, IEC 61340-5-1, ISO 9001 , ISO 14001

Siège Semisitting



Assise anatomique





Version sans dossier

Le Semisitting permet d'adopter une position dynamique assis-debout, grâce à son mécanisme de bascule décentrée, réglable en fonction du poids de l'utilisateur.

Le design de ce siège garantit une bonne répartition des appuis et maintient la courbure du dos sans effort. Son assise anatomique, large et rembourrée, est conçue pour soulager la pression au niveau des membres inférieurs.

Données techniques

Réglage hauteur assise standard	61 - 80 cm
Réglage hauteur assise vérin bas	52 - 65,5 cm
Réglage hauteur assise vérin haut	63 - 83 cm
Réglage hauteur assise vérin extra-haut	70 - 96 cm
Dimensions assise (l x p)	45 x 32 cm
Dimensions dossier standard (H x l)	35 x 30 cm
Dimensions dossier court (H x l)	32 x 17 cm
Amplitude hauteur dossier	5 cm
Mode de réglage dossier	Continu
Réglage écartement accoudoirs	44 - 51,5 cm
Mécanique	Basculante / décentrée
Amplitude inclinaison d'assise	16°
Diamètre base	49 cm
Diamètre roulettes	4,5 cm
Poids utilisateur max	120 kg
Garantie	5 ans

Points forts

- Posture dynamique assis-debout
- Mécanique de bascule décentrée
- Assise large anatomique
- Simplicité d'utilisation

Options

- Sans dossier
- Dossier bas
- Repose-pieds circulaire
- Roulettes autobloquantes ou patins
- Sans mécanisme de bascule
- Mécanisme asynchrone avec dossier rabattable pour la grande distribution
- Différents revêtements : tissu, lavable, antibactérien
- Configuration inox

Taux de recyclé **28%**
Taux de recyclabilité **95%**

Siège TA200





L'appui-fesses TA200 a été pensé pour les tâches en position semi-assise voire debout.

Réglable en hauteur et en inclinaison, son assise permet d'adopter une posture dynamique pour ainsi réduire la fatigue ressentie dans les pieds et jambes lors de longues périodes de travail en position debout.

Sa large assise, dotée d'une mousse Velva haute résistance, garantit une grande stabilité à l'utilisateur et le maintien de sa colonne vertébrale en position neutre. Robuste, le TA200 est adapté aux espaces de travail spécifiques.

Points forts

- Grande stabilité
- Assise confortable
- Position dynamique (inclinaison d'assise réglable)
- Robustesse à toute épreuve
- Base compacte

Données techniques

Réglage hauteur assise	67 – 92 cm
Dimensions assise (l x p)	33 x 32 cm
Épaisseur assise	5 cm
Type de mousse	Velva 60
Densité de mousse	46 kg / m³
Dimensions base (l x p)	42 x 54,5 cm
Poids utilisateur max	127 kg
Garantie	10 ans

Options

- Assise avec bande antidérapante
- Revêtement soudure

Siège Steady



Version base noire





Version base patins

Le tabouret ergonomique ou repose-fesses Steady est conçu pour apporter un soutien ponctuel et de courte durée à ceux qui travaillent majoritairement debout.

Son assise en PU, réglable en hauteur et en inclinaison, permet de soulager le poids du corps de l'utilisateur. Grâce à différentes bases, toutes très robustes, il peut s'adapter à différents environnements de travail où la place est limitée.

Données techniques

Réglage hauteur assise	62,5 – 81 cm
Dimensions assise (l x p)	35 x 24 cm
Épaisseur assise	6 cm
Mécanique	Fixe / inclinable
Réglage inclinaison assise (av / ar)	+12° / –2°
Amplitude inclinaison d'assise	14°
Diamètre base	54 cm
Diamètre base pliante	54 cm
Diamètre roulettes	6,5 cm
Poids utilisateur max	120 kg
Garantie	5 ans

Points forts

- Robustesse à toute épreuve
- Assise en PU avec cale postérieure
- Multiples configurations de base
- Disponible en version antistatique

Options

- Configuration antistatique
- Traitement feu EN1021/1-2
- Base pliable pour espaces confinés
- Roulettes freinées en charge
- Base pliante

Taux de recyclé **10%**
Taux de recyclabilité **80%**

Normes

ISO9001

Siège Kango



Assise cylindrique



L'appui-fesses Kango est un support assis-debout simple et peu encombrant.
Il est doté d'un piètement en acier avec revêtement antidérapant. Son assise cylindrique en mousse de polyuréthane est réglable en hauteur par vérin à gaz et équipée d'une poignée pour un déplacement facile. Une version inoxydable, avec réglage par cliquet, est disponible pour les environnements exigeants comme l'agroalimentaire.

Points forts

- Faible encombrement
- Réglage en hauteur
- Stabilité

Options

- Configuration inox

Siège Fin



Capitonnage en mousse



Taux de recyclabilité **100%**

L'appui-fesses Fin ne peut être comparé à aucun autre siège assis-debout du marché. Il combine toutes les exigences des postes de travail en position debout. Le siège Fin soulage le poids du corps, tout en offrant le confort nécessaire et une utilisation parfaitement intuitive. Il se distingue par sa robustesse, sa mobilité et son design minimaliste de qualité.

Points forts

- Design minimaliste
- Grande amplitude de réglage de la hauteur d'assise
- Très grande stabilité
- Capitonnage en mousse intégrale qui offre une très haute résistance

Options

- Configuration ESD
- Patins bifonctionnels (standards ou pour sols durs)
- Assise disponible en noir, bleu et gris
- Piètement disponible en aluminium laqué époxy anthracite

Normes

DIN 68 887, ISO 9001, ISO 14001

Données techniques

	Kango	Fin
Réglage hauteur assise	75 – 98 cm	62 – 85 cm
Réglage hauteur assise version inox (réglage à crans)	71 – 99 cm	-
Dimensions assise (l x diamètre)	34 x 10 cm	-
Dimensions assise (l x p)	-	45 x 15 cm
Amplitude inclinaison d'assise	-	20°
Diamètre base	50 cm	
Amplitude inclinaison piètement	-	4°
Poids utilisateur max	120 kg	150 kg
Garantie	2 ans	10 ans

Appui-debout AMUP







L'appui-debout ergonomique AMUP est une solution innovante permettant d'adopter une position intermédiaire entre assis et debout, en soutenant partiellement le poids du corps.

Conçu pour les postes nécessitant des déplacements fréquents ou une alternance régulière entre différentes positions de travail, il apporte un soutien tout en apportant une grande liberté de mouvement. Il favorise une posture droite, proche de la position debout, tout en réduisant la fatigue liée au maintien statique. Son système de réglage intuitif et sa conception escamotable facilitent son utilisation au quotidien.

Idéal dans les situations d'inconfort à l'appui des fessiers (affection coccygienne, sciatique, sensibilité fessiers), l'appui au niveau du dos permet à la fois mobilité et réduction de la fatigabilité en position debout.

Données techniques

Largeur	43 cm
Profondeur ouverte	73 cm
Profondeur fermée	41 cm
Revêtement	Mousse avec simili
Épaisseur du revêtement	3 cm
Sytème de fixation	Liaison à un point fixe (sol ou meuble)
Poids	12 kg
Poids utilisateur max	150 kg
Garantie	2 ans

Points forts

- Travail debout plus confortable
- Réglage de la hauteur et ouverture d'une seule main
- Déplacement facile
- Structure escamotable pour un encombrement réduit
- Adapté aux postes avec des va-et-vient fréquents
- Charge maximale : 150 kg

Technologie brevetée



Accessoires

Les accessoires destinés aux milieux techniques permettent de compléter et d'optimiser tout poste de travail spécialisé.

Ces équipements incontournables répondent aux exigences des environnements contraignants.

Repose-pieds RPE250 ..... **58**
Repose-pieds Pro 952 et Pro 959 ..... **59**
Repose-pieds Basic 952 ..... **59**
Tapis anti-fatigue Ergomat **60**
Lampe Taneo **61**
Lampe Tameto **61**
Lampe Parami **61**
Lampe Loupe **61**

Repose-pieds RPE250



Le repose-pieds RPE250 est doté de toutes les fonctionnalités nécessaires pour prévenir les troubles musculo-squelettiques.

Grâce à ses deux modes d'utilisation – fixe ou dynamique – il favorise une meilleure circulation sanguine et réduit la fatigue. Son plateau réglable en inclinaison permet un ajustement précis selon vos besoins. La hauteur se règle facilement à l'aide d'un seul pied, grâce au bouton orange au centre du plateau. Son amplitude de réglage continu jusqu'à 31 cm convient à toutes les morphologies et à tous les postes de travail. Sa conception robuste garantit une durabilité exceptionnelle, même en usage intensif. Le repose-pieds reste parfaitement en place grâce à une base antidérapante qui évite tout glissement sur le sol. Alliant ergonomie et stabilité, ce repose-pieds est un atout essentiel pour votre bien-être.

Points forts

- 2 modes d'utilisation : plateau dynamique ou fixe
- Inclinaison du plateau de 0 à 40°
- Grande robustesse
- Bonne adhérence au sol
- Hauteur ajustable en continu avec un seul pied

Taux de recyclé **25%**
Taux de recyclabilité **99%**

Données techniques

Dimension du plateau (l x p)	43,7 x 31,7 cm
Réglage hauteur plateau	6 - 31 cm
Réglage inclinaison plateau	+/- 40°
Garantie	2 ans

** Cette solution est compatible avec **le milieu tertiaire** dans certaines configurations spécifiques. Consultez votre conseiller.*

Repose-pieds Pro 952 | Pro 959



Version Pro 952

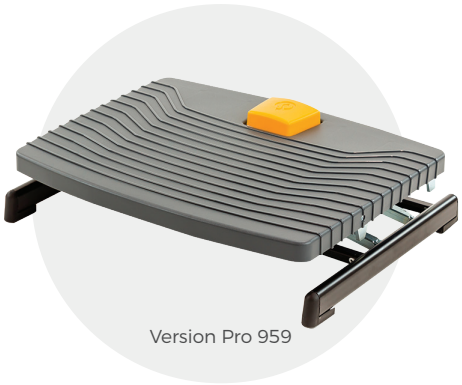

Version Pro 959

Le repose-pieds Pro 959 est sans aucun doute le plus fonctionnel et performant de nos repose-pieds. Grâce à un plateau de grande taille (conforme à la norme DIN 4556), il offre un vrai appui stable pour les pieds, et permet à l'utilisateur de se caler dans une position confortable.

Son innovation d'ergonomie est un réglage facilement accessible avec un seul pied, grâce à la « touche » orange au centre de son plateau. Son amplitude de réglage est la plus grande parmi notre gamme (jusqu'à 37 cm), le rendant ainsi utilisable par plusieurs opérateurs et idéal sur des postes de travail hauts. Il est également disponible en version Pro 952, version plus compacte pour les espaces plus restreints.

Points forts

- Plateau inclinable et disponible en deux formats : compact ou grande taille (conforme norme DIN 4556)
- Réglage en hauteur avec un seul pied
- Grande amplitude de réglage en hauteur
- Disponible en version antistatique/ESD
- Grande robustesse
- Ne glisse pas sur le sol

Normes

IEC 61340-5-1, ISO 9001

	Pro 952	Pro 959
Taux de recyclé	10%	11%
Taux de recyclabilité	99%	99%

** Ces solutions sont compatibles avec **le milieu tertiaire** dans certaines configurations spécifiques. Consultez votre conseiller.*

Repose-pieds Basic 952



Le repose-pieds Basic 952 est plébiscité aussi bien par les spécialistes que par les utilisateurs depuis de nombreuses années et reconnu comme l'un des meilleurs repose-pieds du marché. Entièrement fabriqué en Hollande, il est d'une robustesse et d'une durabilité à toute épreuve. La qualité de ses matériaux et son poids le rendent très stable, il représente donc un réel appui permettant d'équilibrer la posture de l'utilisateur, sans se dérober sous ses pieds. Le Basic 952 est réglable en hauteur sur une grande amplitude, et inclinable afin que chacun puisse trouver sa posture idéale.

Points forts

- Réglage aux pieds
- Plateau inclinable
- Surface de plateau importante
- Grande robustesse

Taux de recyclé **10%**
Taux de recyclabilité **99%**

Normes

IEC 61340-5-1, ISO 9001

** Cette solution est compatible avec **le milieu tertiaire** dans certaines configurations spécifiques. Consultez votre conseiller.*

Données techniques

	Pro 952	Pro 959	Basic 952
Dimensions plateau (l x p)	44 x 32 cm	49 x 40 cm	42 x 32 cm
Réglage inclinaison plateau	0°/90°	0°/87°	0°/-48°
Réglage hauteur plateau	8 - 30 cm	9 - 37 cm	8 - 29 cm
Poids du repose-pieds	5,5 kg	8 kg	7 kg
Garantie	2 ans		

CONFORT ET PERFORMANCE EN STATION DEBOUT : LES TAPIS ANTI-FATIGUE

La station debout prolongée sur des sols durs est une contrainte fréquente en environnement industriel.

Elle génère une fatigue musculaire, des douleurs articulaires et augmente les risques de troubles musculo-squelettiques (TMS), tout en impactant la concentration et la sécurité des opérateurs.

Les tapis anti-fatigue apportent une réponse ergonomique efficace. Leur surface amortissante favorise les micro-mouvements naturels du corps, améliore la circulation sanguine et réduit la pression exercée sur les jambes et le dos, pour un confort durable au poste de travail.

Chez Azergo, nous déployons des solutions adaptées aux contraintes industrielles : zones humides, produits chimiques, charges lourdes, exigences d'hygiène et de sécurité.

Chaque tapis est sélectionné selon l'activité et l'environnement afin d'optimiser à la fois le bien-être des opérateurs et la performance globale.



Tapis anti-fatigue Ergomat

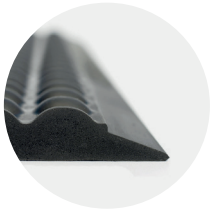





Résistant aux produits chimiques et à l'huile

Le tapis Ergomat prévient les phénomènes douloureux de jambes lourdes et d'ankylose, ainsi que les tensions musculaires et articulaires, notamment au niveau du dos, chez les personnes travaillant debout. Ce tapis souple isole également du froid et des chocs (vibrations, impact, etc.).

Points forts

- Soulage la station debout
- Améliore la circulation sanguine
- Résiste aux produits chimiques et à l'huile
- Robustesse et durabilité
- Possibilité de sur-mesure

Options

- Version Basic uni plano
- Version Nitril
- Version Nitril uni plano
- Version Softline

Normes

ISO 2812-1

Données techniques

	Basic à bulle	Basic uni plano	Nitril	Softline	Nitril uni plano
Application	Milieu sec		Agroalimentaire	Industrie et agroalimentaire	
Particularité	-		Résiste aux liquides et produits chimiques	Résiste aux huiles, étincelles et morceaux de soudure et jusqu'à 600°. Résiste aux liquides et produits chimiques	
Matière	Polyuréthane		Nitrile		
Dimensions	90 x 60 cm ou tous les multiples de 90 x 60 cm ou sur mesure				80 x 50 cm
Entretien	Balayage ou grande eau		Haute pression, eau chaude, autoclave		
Coloris	Gris anthracite		Noir / gris	Noir / gris / bleu	Noir
Poids	2,1 kg	1,9 kg	3,6 kg	4,6 kg	3,2 kg
Garantie	3 ans				

Lampe Taneo



Points forts

- Qualité d'éclairage
- Intensité lumineuse réglable
- Durabilité grâce à éléments en aluminium robuste et en matière plastique renforcée
- Fixation grâce à un bras articulé mobile et équilibré

Normes

ISO9001, ISO14001

Avec une performance d'éclairage optimale, une qualité de lumière élevée et une utilisation ergonomique, la Taneo garantit de bonnes conditions de travail dans le milieu de l'industrie. Elle s'adapte parfaitement aux besoins spécifiques de fabrication, assemblage ou encore contrôle qualité des milieux techniques (laboratoire, électronique, métallurgie, textile, horlogerie, etc.).

Lampe Tameto



Points forts

- Qualité d'éclairage avec indice de protection IP20
- Intensité lumineuse réglable
- Durabilité grâce à son boîtier robuste en aluminium
- Longévité des sources lumineuses (plus de 60 000 h)
- Design moderne et fonctionnel

Options

- Montage fixe, intégré, latéral ou suspendu
- Différentes longueurs

La lampe Tameto, dotée de la dernière technologie LED, est à la fois polyvalente et esthétique. Conçue pour s'adapter à divers postes de travail (montage, horlogerie, laboratoire, etc.), elle offre un éclairage homogène, sans éblouissement ni scintillement, avec une excellente restitution des couleurs (IRC > 90). Son installation est flexible grâce à différentes longueurs disponibles, permettant de répondre à divers besoins d'éclairage et de s'adapter à toutes les largeurs de table.

Lampe Parami



Points forts

- Tête pivotante à 360°
- Articulations flexibles, autobloquantes et sans entretien
- Gradation continue de l'intensité
- Mémorisation de la commutation et gradation
- Allumage réglable et arrêt automatique

Normes

ISO9001, ISO14001

La lampe Parami assure un éclairage optimal et homogène du plan de travail, à l'aide d'un module LED puissant. Elle dispose d'un réflecteur qui protège l'utilisateur contre l'éblouissement et de 3 articulations pour un réglage personnalisé. Son design minimaliste et élégant, ainsi que ses nombreuses possibilités de personnalisation (tête et socle ronds ou rectangulaires, plusieurs couleurs disponibles) lui permettent de s'intégrer facilement à l'espace de travail.

Lampe Loupe



Points forts

- Indice de protection IP 20, classe de protection II
- Dispositif anti-éblouissement grâce au diffuseur satiné
- Bras articulés compensés par ressort avec articulation 2D au niveau de la tête

En combinant une vision de près optimale et une grande qualité de lumière, la lampe à loupe peut être utilisée partout où l'œil humain atteint ses limites sans aide visuelle. Un champ de vision adapté à l'écart pupillaire garantit une vision sans distorsion et un travail plus ergonomique. La technologie de bras articulé performante ainsi que la gradation en continu font de la lampe à loupe un outil indispensable pour les tâches visuelles exigeantes dans de nombreuses applications industrielles.

Données techniques

	Taneo	Tameto	Parami
Puissance	LED 23 W	18 W – 39 W*	LED 8 W
Lumens	1500 lm	1500 – 3000 lm*	Environ 600 lm
Température couleur	4000 K	3000 – 6500 K*	3000 – 4000 K
LUX	-	-	Max. 700
Diamètre base	-	-	22 cm
Tension	CA 100 – 240 V CC 24 V	CA 220 – 240 V CC 50 / 60 V	-
IRC	> 90		-
Angle de faisceaux	75°	-	-
Réglage hauteur	-	-	0 – 85 cm
Réglage profondeur	-	-	0 – 85 cm
Longueur	-	656, 956 ou 1256 cm*	-

	Taneo	Tameto	Parami
Système de fixation	Pince	multi-ples	Socle, pince (jusqu'à 45 cm) ou cloison
Poids	1,9 kg	4,3 kg	0,75 kg / socle 2,5 kg
Garantie	20 ans		

*selon le modèle

	Loupe
Technologie	LED
Température couleur	blanc neutre 5 000K
Diamètre loupe	16 cm
IRC	> 80

azergo

Agences régionales

Bordeaux | Brest | Caen | Chambéry | Lyon | Marseille | Metz
Nantes | Orléans | Paris | Rennes | Strasbourg | Toulouse



Siège social
14 route du Dôme
69630 Chaponost, France
Tél. **04 78 16 88 48** | **contact@azergo.fr**

Retrouvez nos solutions sur notre site web :
www.azergo.fr

Pour toute demande d'aménagement :
www.azergo.fr/demande-damenagement

Trouvez facilement
votre conseiller local
via notre mapping
interactif